BOSCH

Professional HEAVY DUTY

GTS 70-216

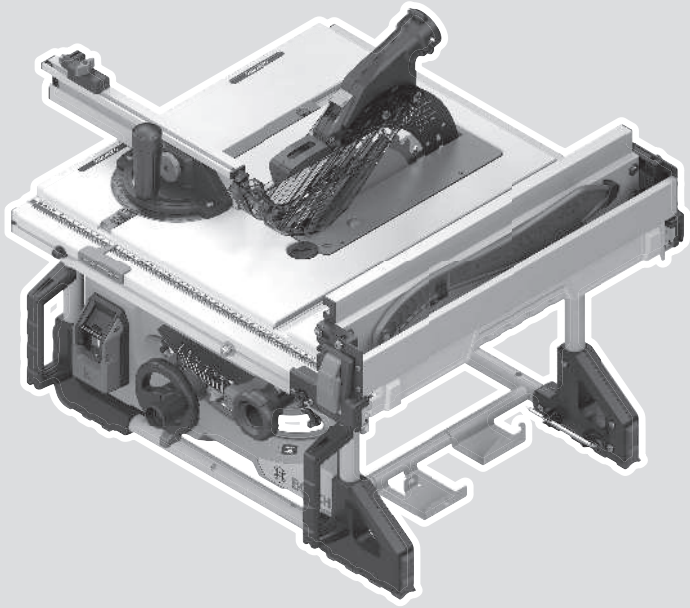

Robert Bosch Power Tools GmbH
70538 Stuttgart
GERMANY

www.bosch-pt.com

1 609 92A A92 (2026.08) PS / 37

1 609 92A A92

sk Pôvodný návod na použitie

Slovenčina ..... Stránka 19

https://eu-doc.bosch.com/

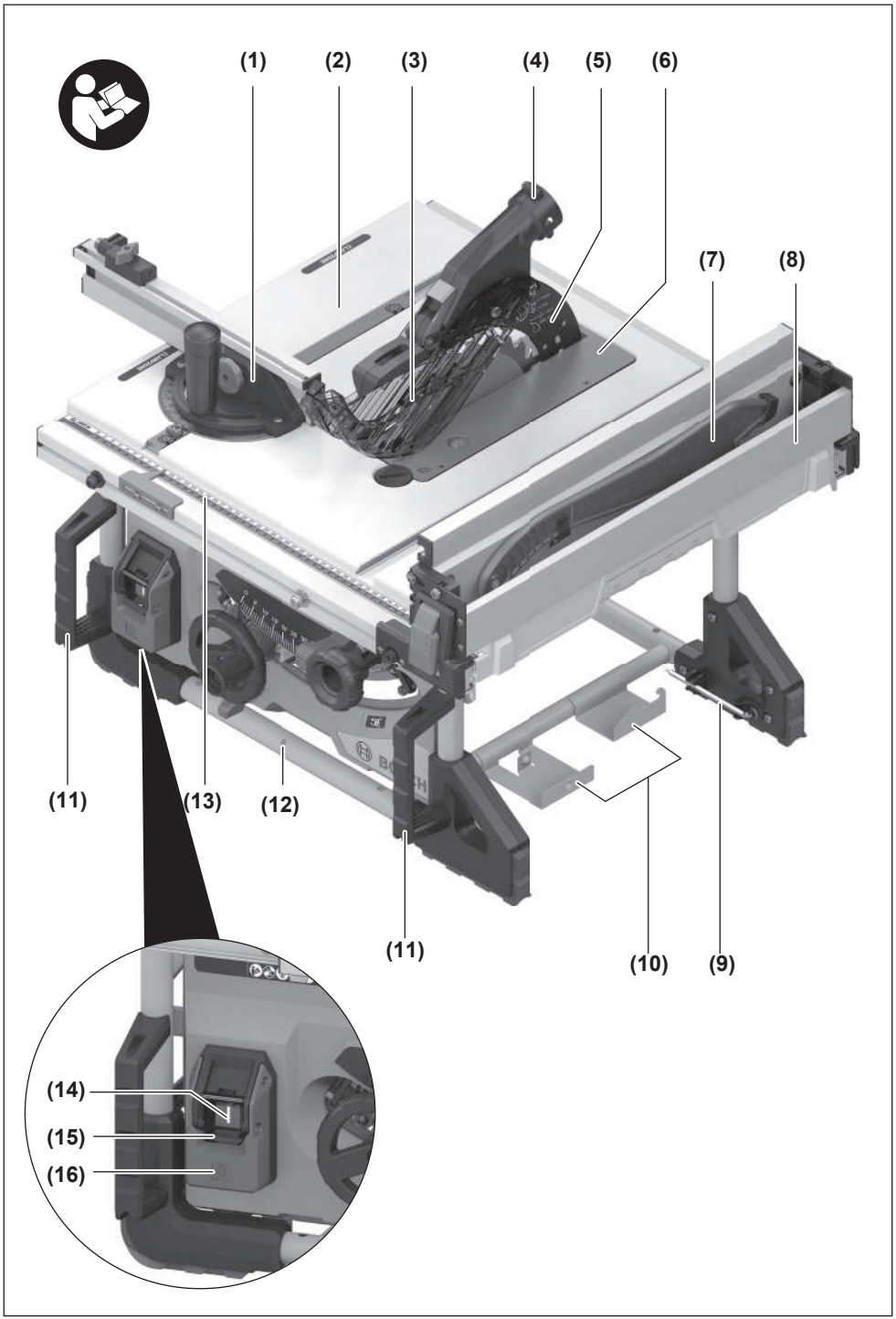
(1)
(2)
(3)
(4)
(5)
(6)
(7)
(8)
(11)
(13)
(12)
(11)
(10)
(9)
(14)
(15)
(16)

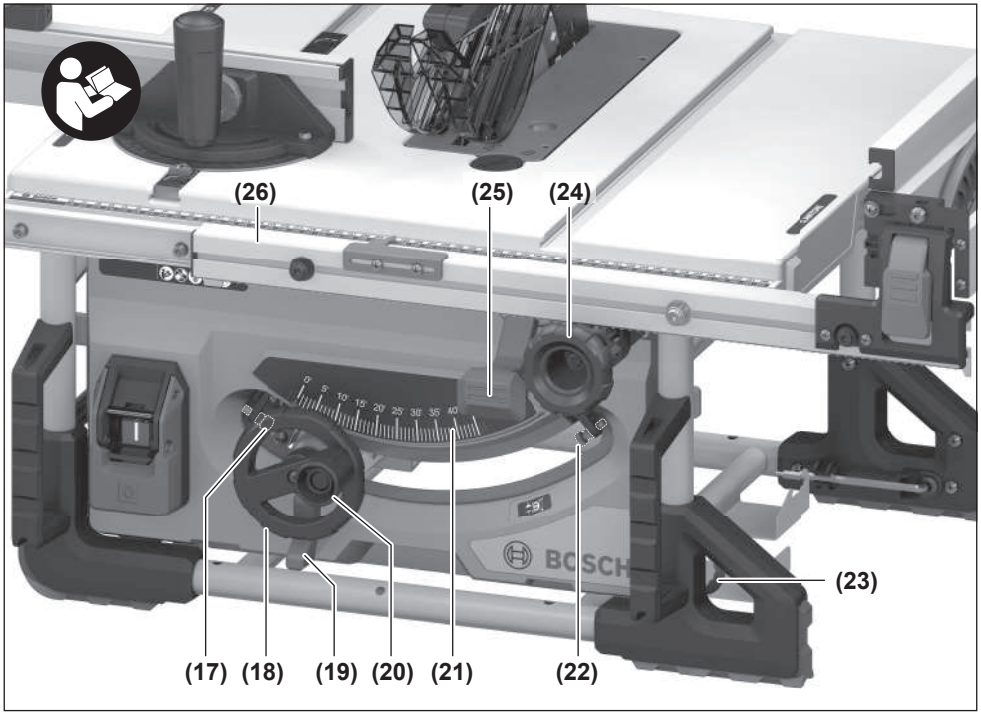
(26)
(25)
(24)
(23)
(17)
(18)
(19)
(20)
(21)
(22)

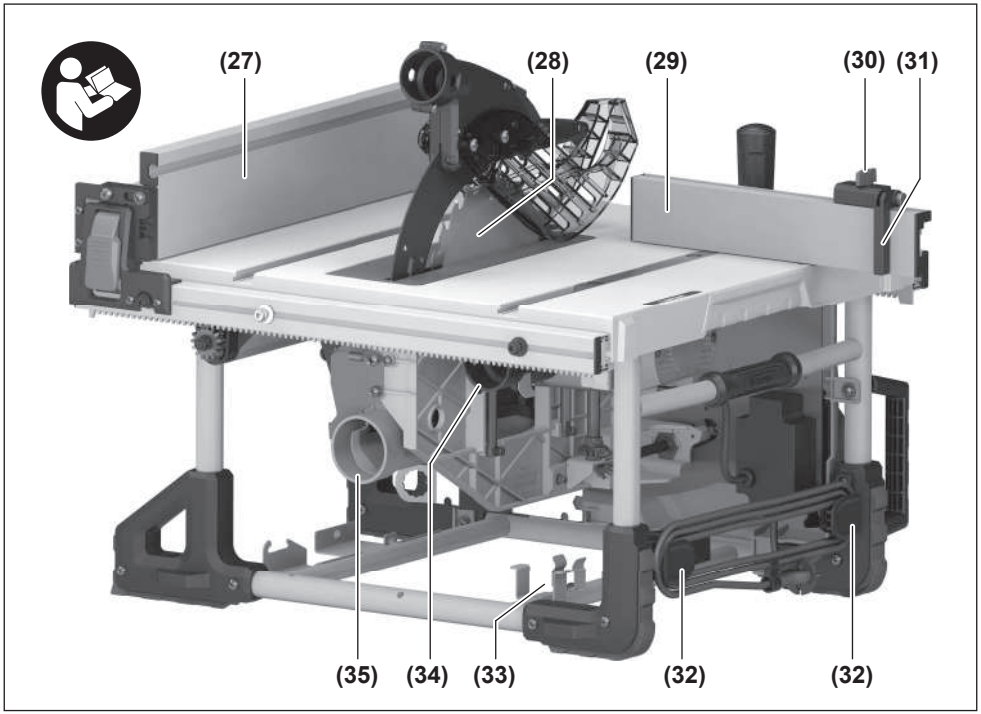
(27)
(28)
(29)
(30)
(31)
(35)
(34)
(33)
(32)
(32)

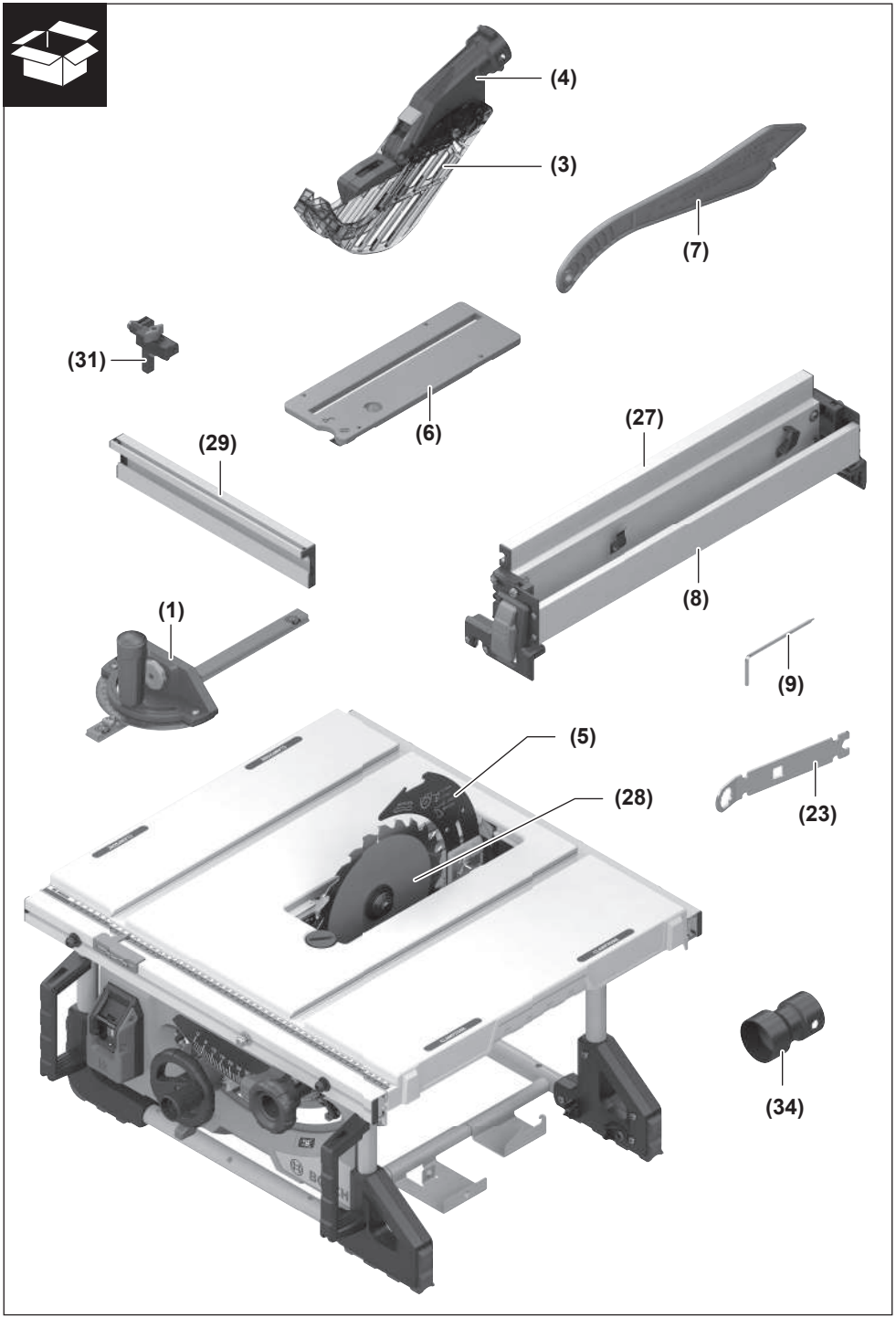
(4)
(3)
(7)
(31)
(6)
(29)
(27)
(8)
(1)
(9)
(5)
(28)
(23)
(34)

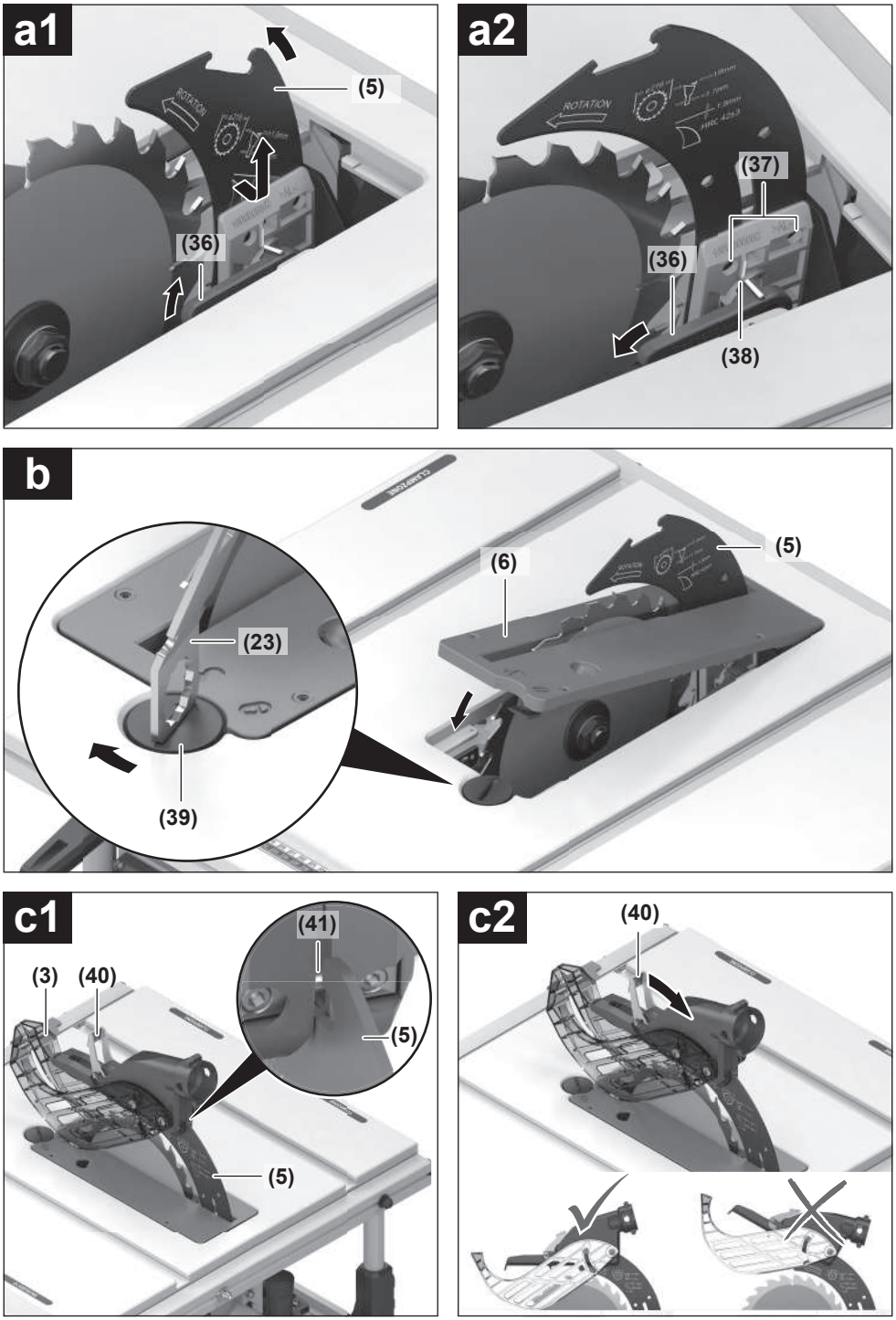
a1
(5)
(36)
a2
(37)
(36)
(38)
b
(6)
(5)
(23)
(39)
c1
(41)
(3)
(40)
(5)
(5)
c2
(40)

d

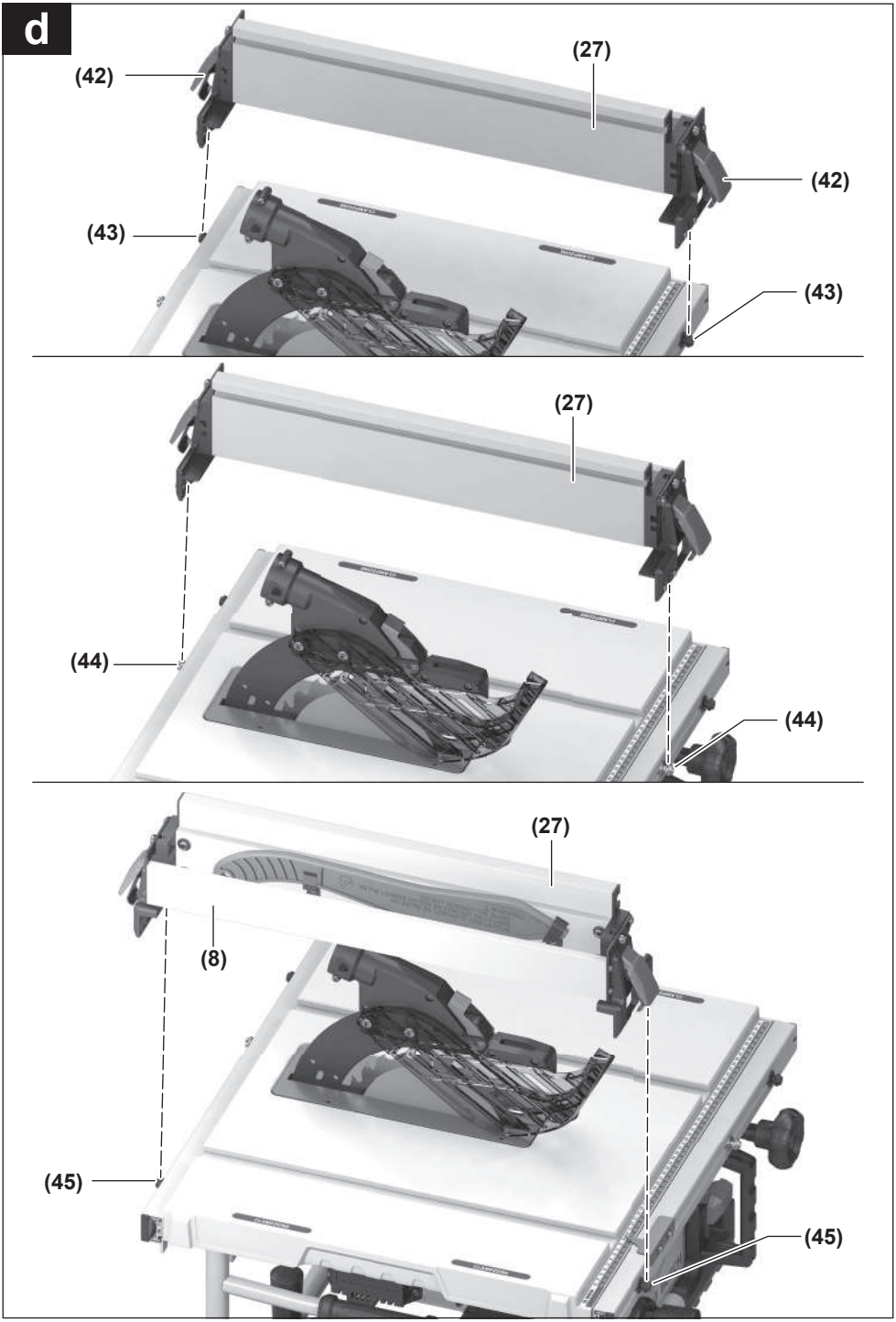

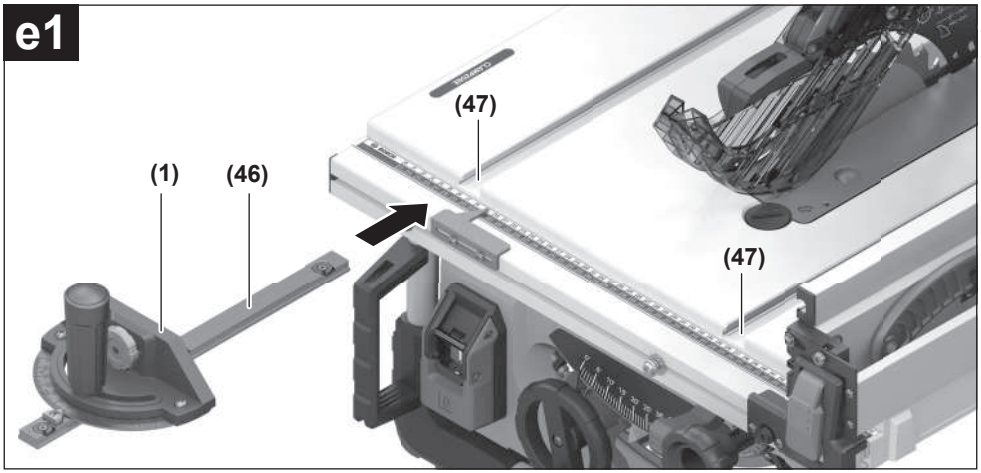
e1
(47)
(1)
(46)
(47)

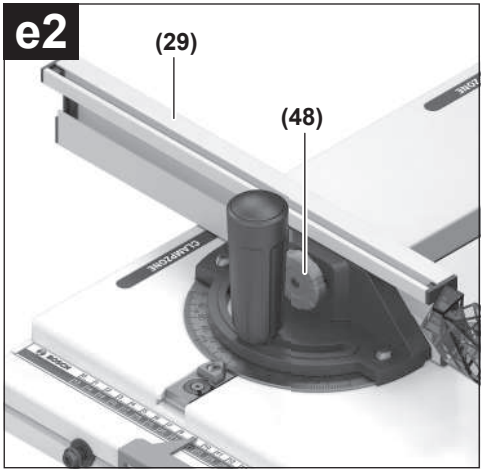
e2
(29)
(48)

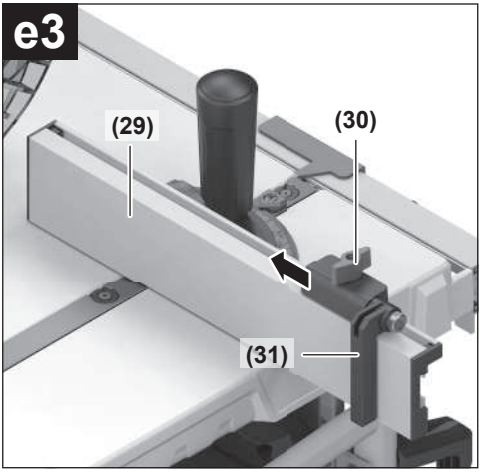
e3
(29)
(30)
(31)

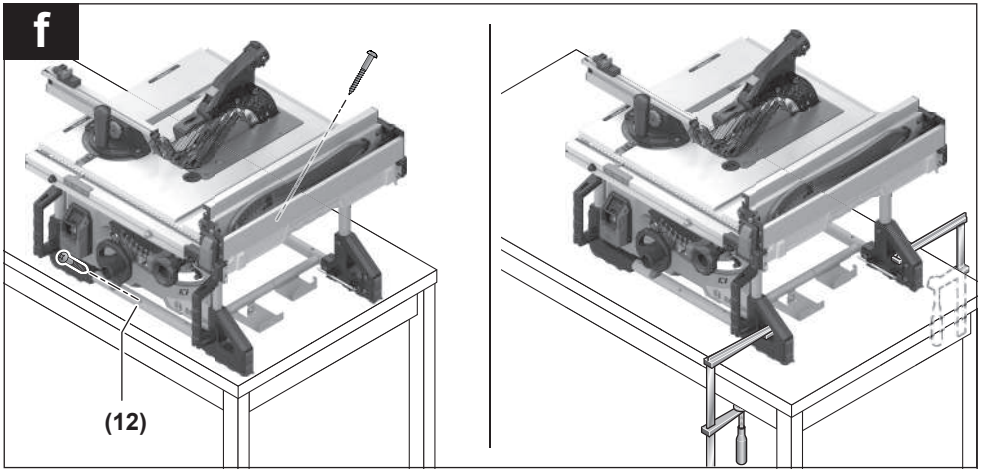
f
(12)

g



GTA 571



h

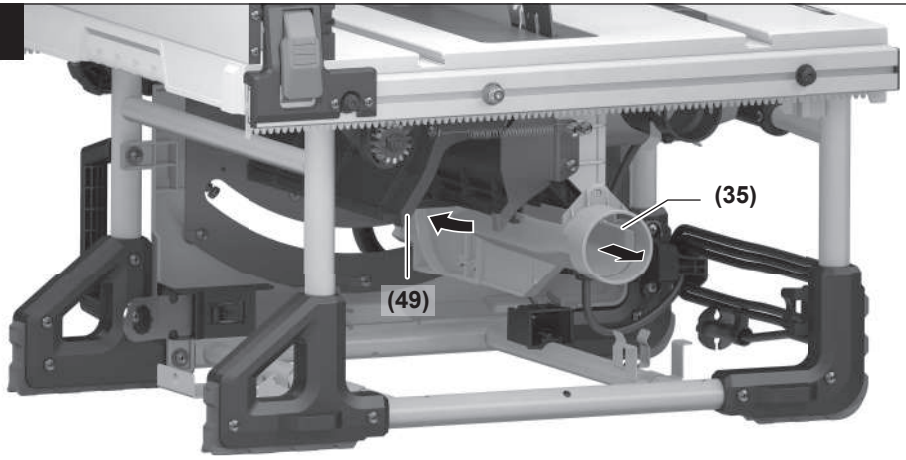

i

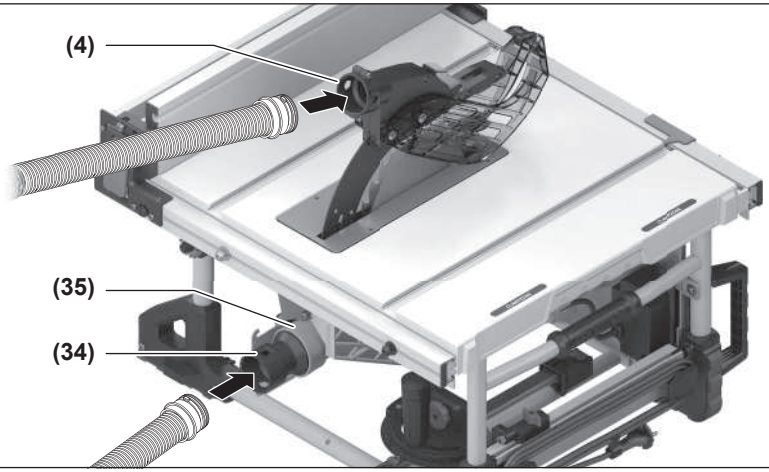

j1

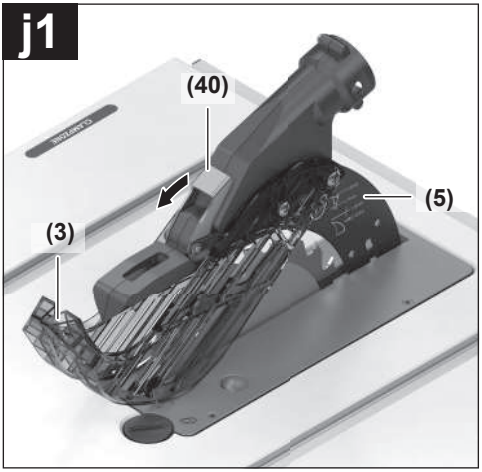

j2

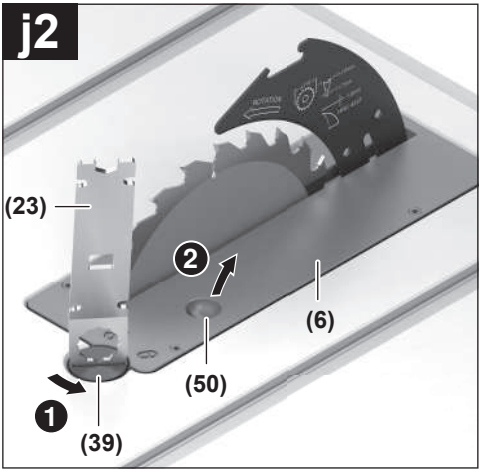

j3

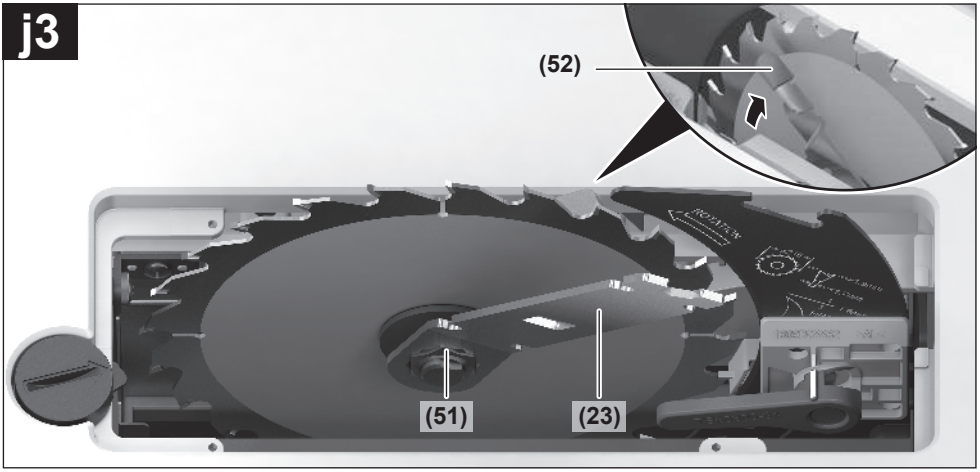

j4

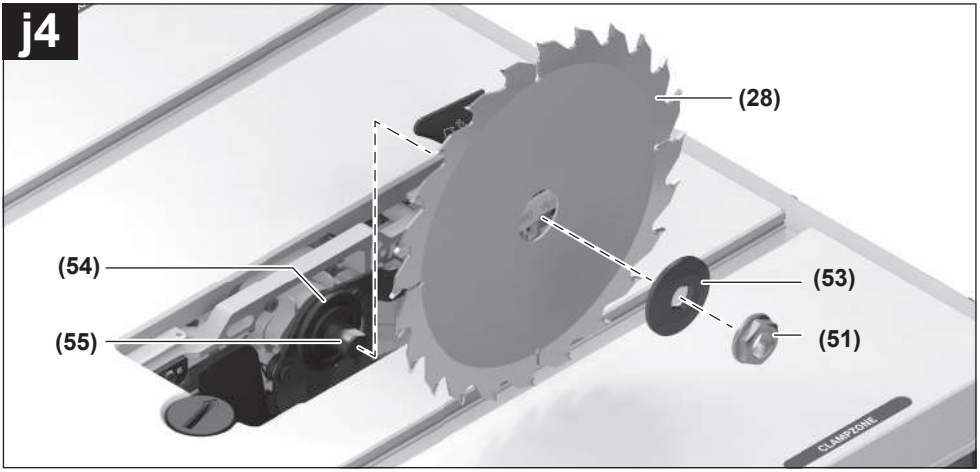

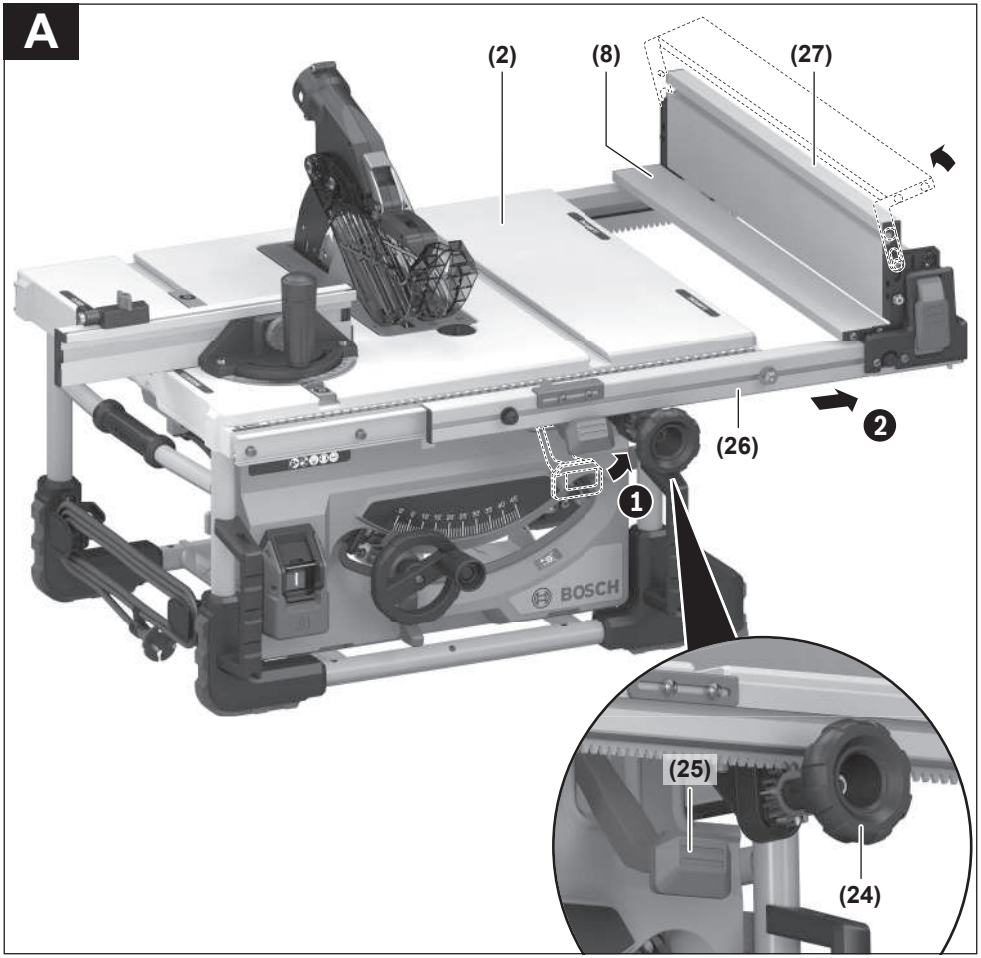
A
(2)
(8)
(27)
(26)
1
2
BOSCH
(25)
(24)

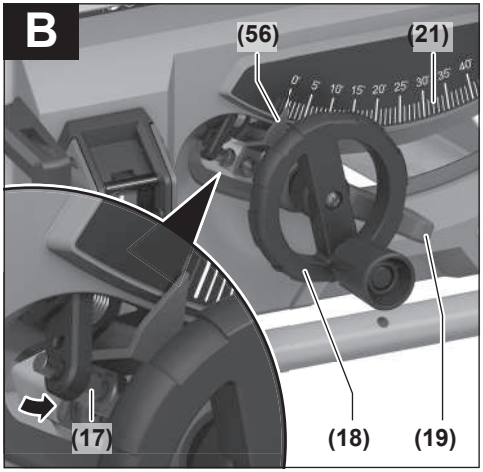
B
(56)
(21)
(17)
(18)
(19)

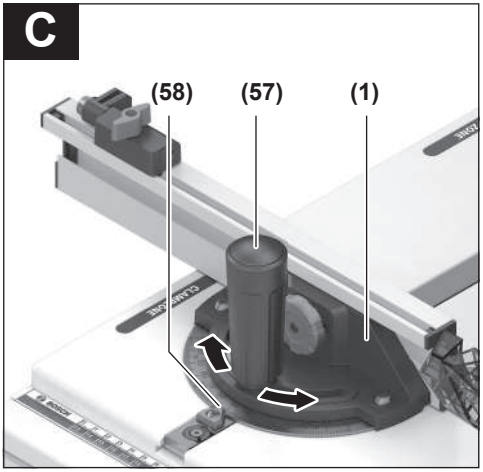
C
(58)
(57)
(1)

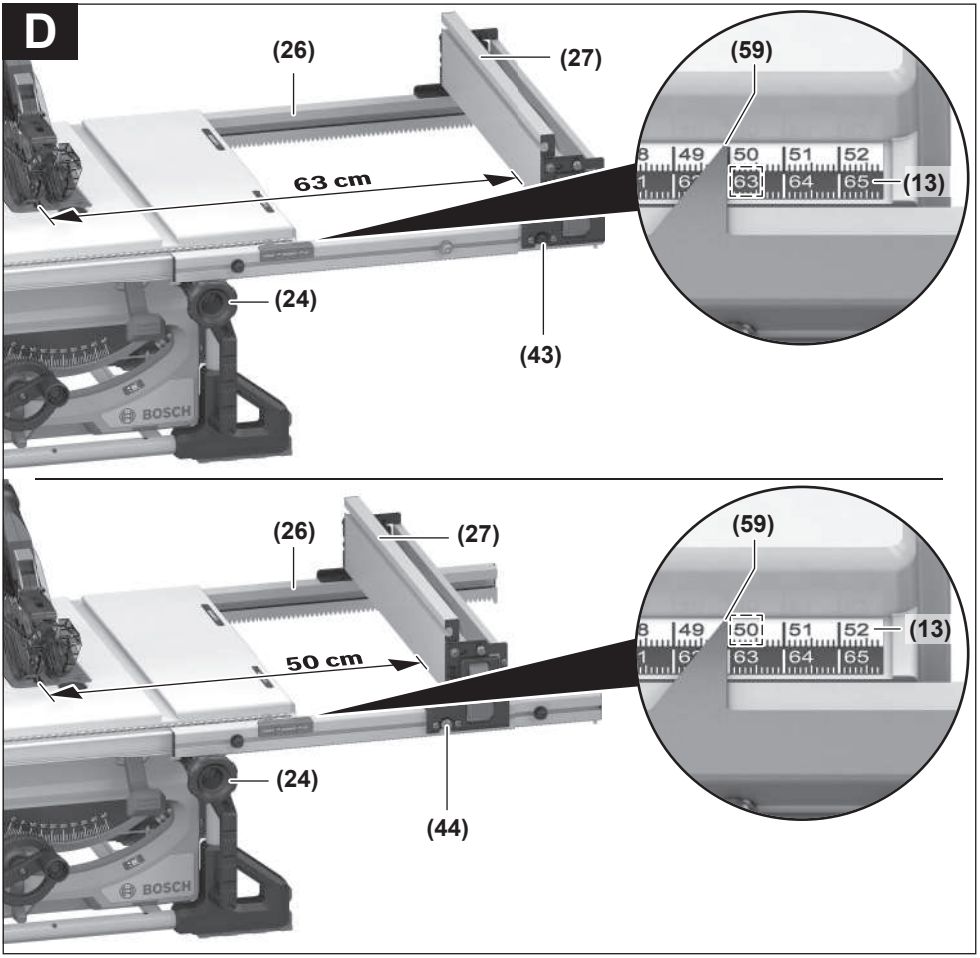
D
(26)
(27)
(59)
63 cm
(13)
(24)
(43)
BOSCH
(26)
(27)
(59)
50 cm
(13)
(24)
(44)
BOSCH

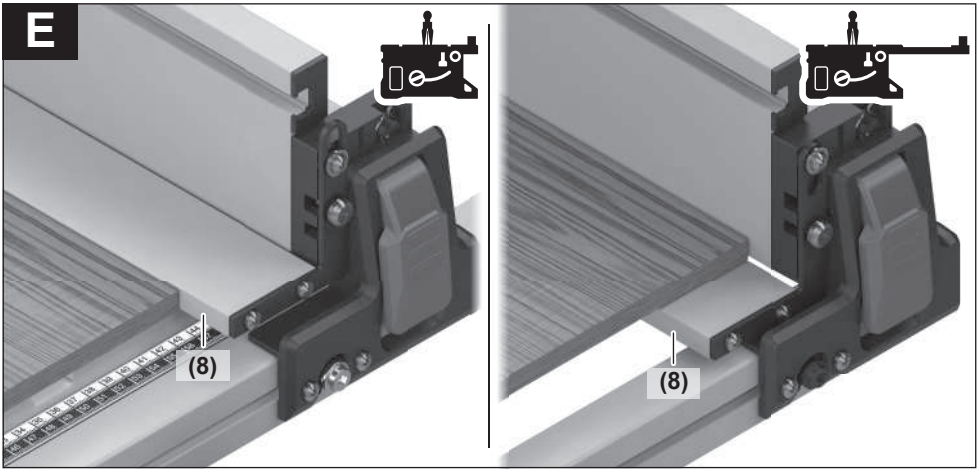
E
(8)
(8)

F

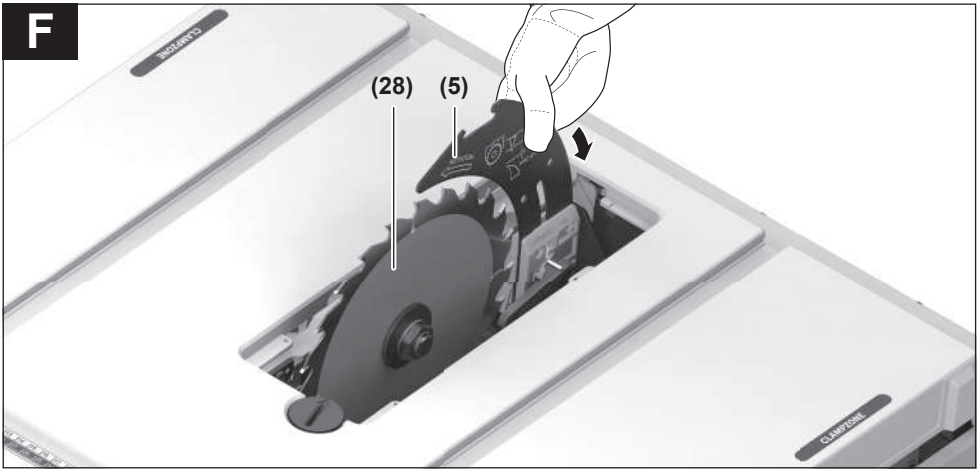

G1

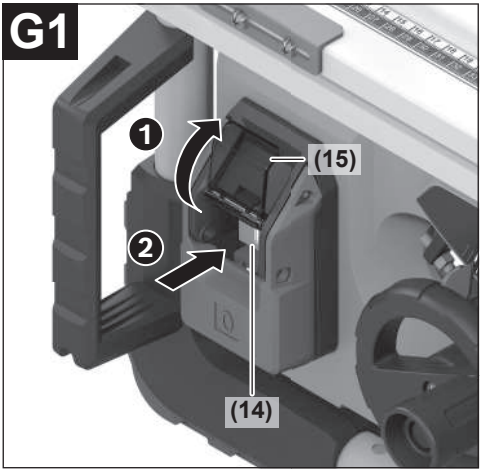

G2

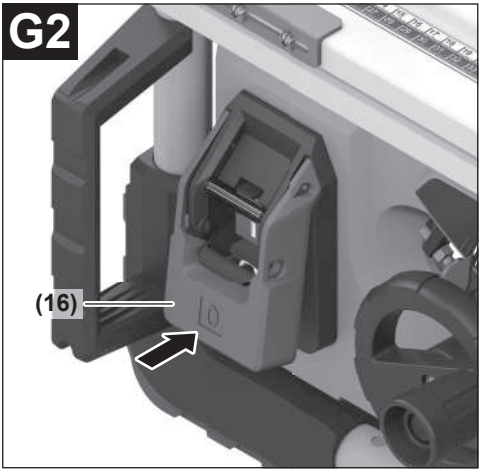

G3

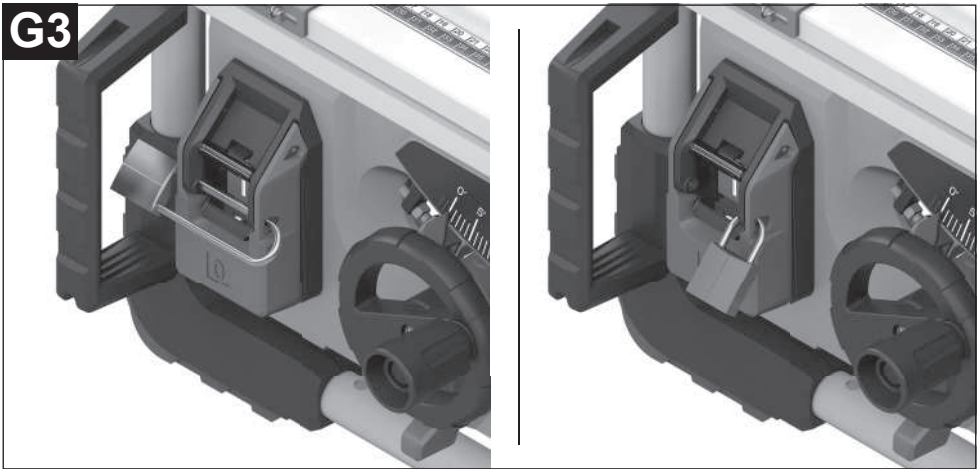

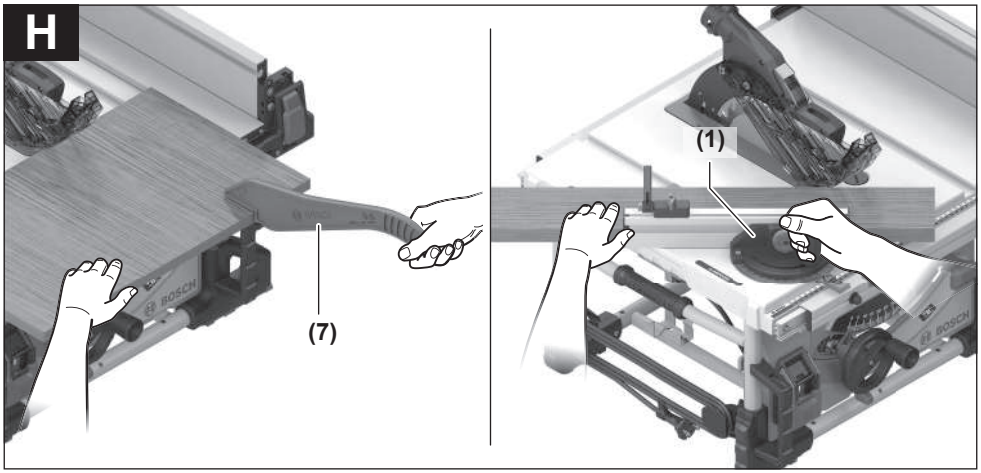
H
(7)
(1)

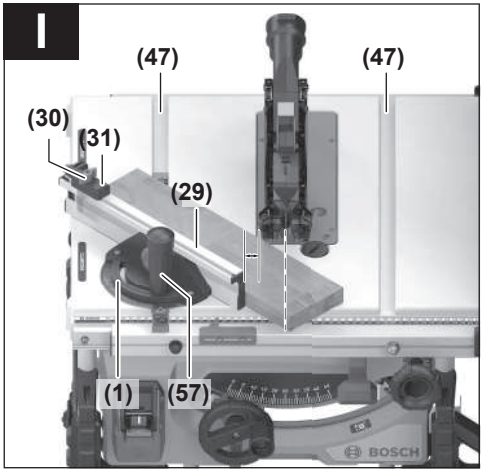
I
(47)
(47)
(30)
(31)
(29)
(1)
(57)

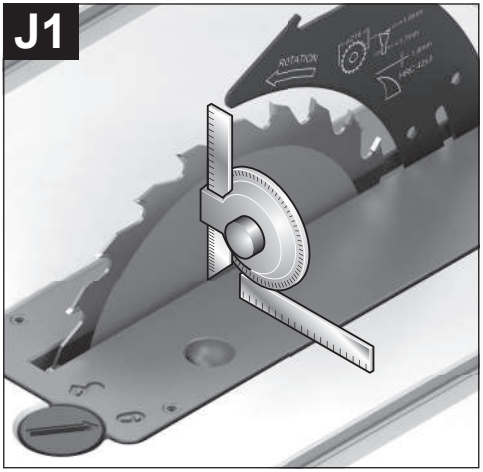
J1

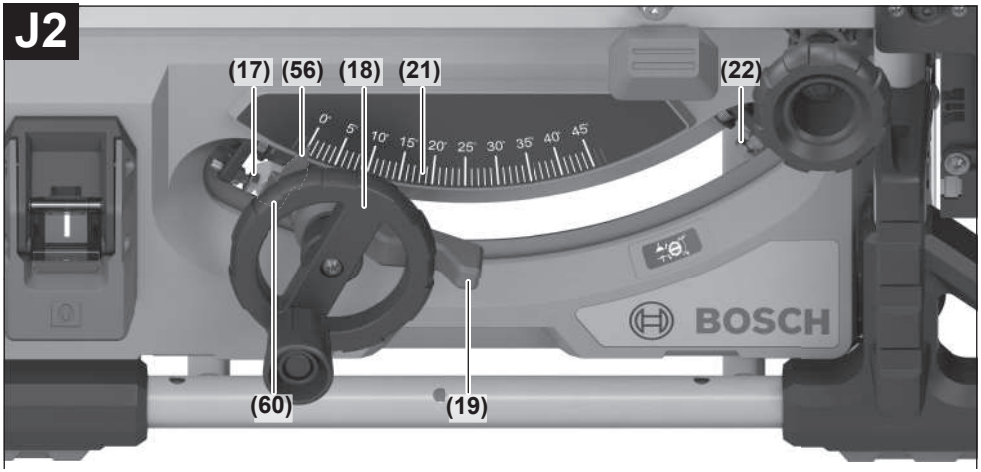
J2
(17)
(56)
(18)
(21)
(22)
(60)
(19)
BOSCH

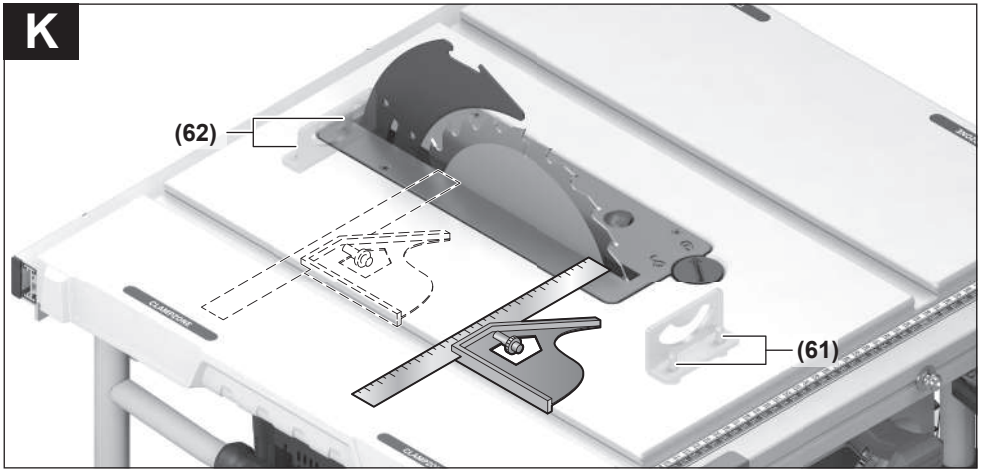
K
(62)
(61)

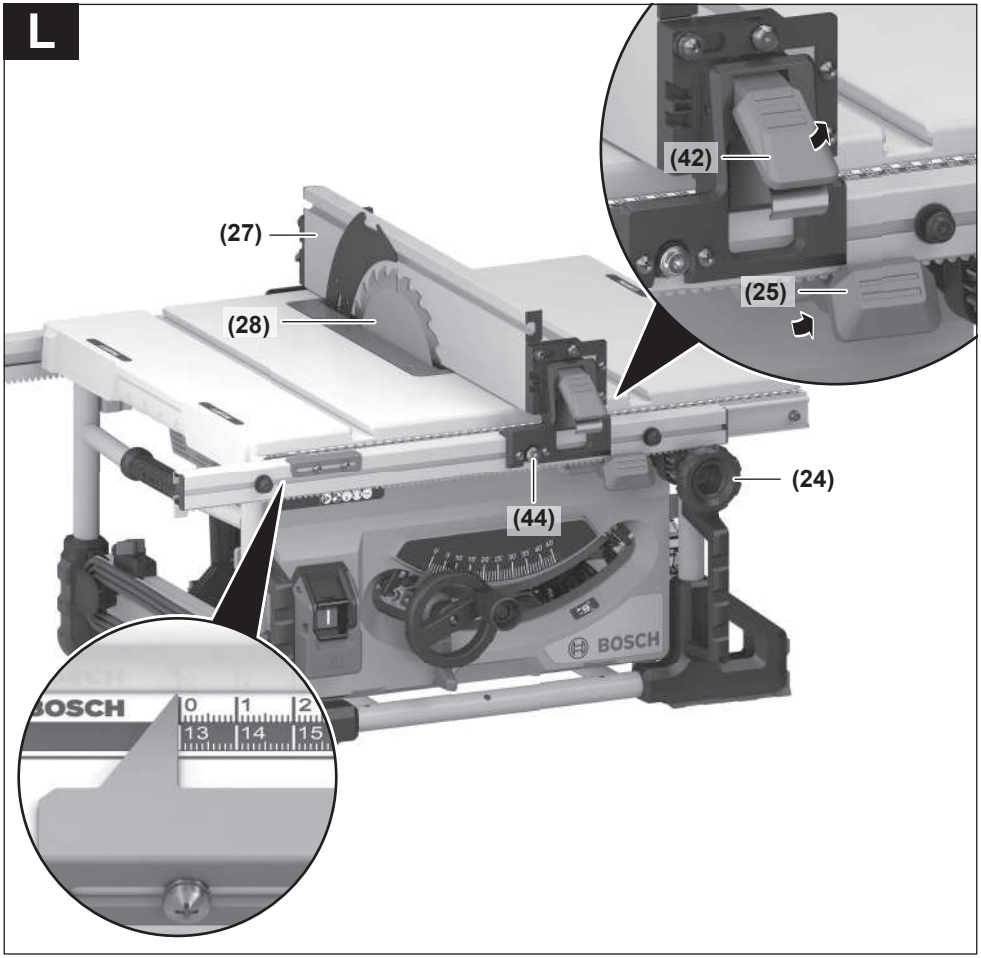
L
(42)
(25)
(27)
(28)
(24)
(44)
BOSCH
BOSCH
0
1
2
13
14
15

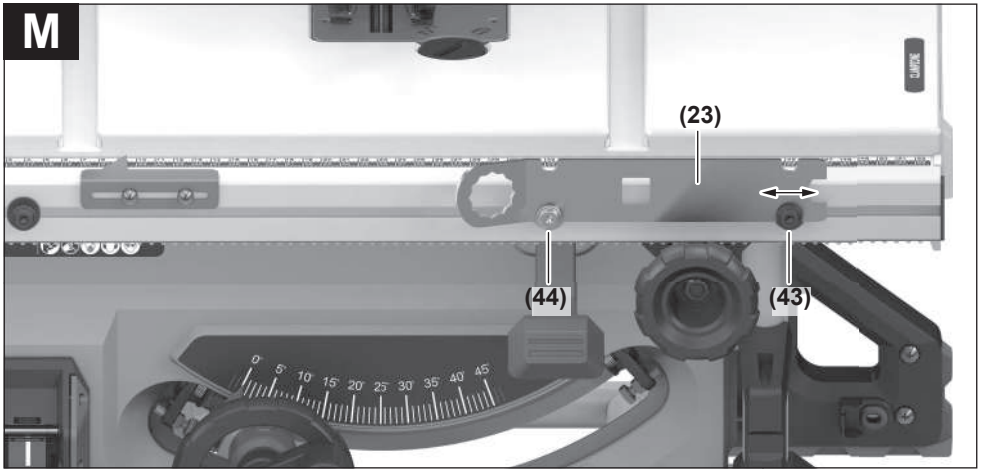
M
(23)
(44)
(43)

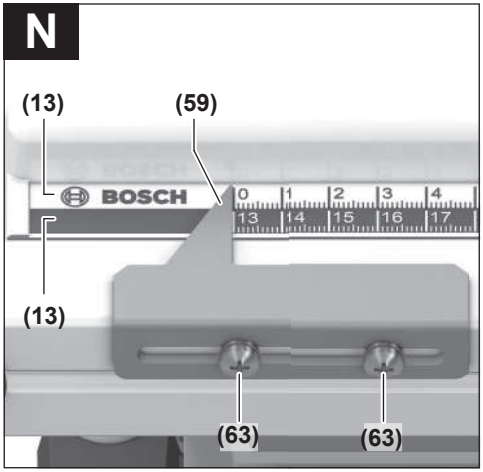
N
(13)
(59)
BOSCH
(13)
(63)
(63)

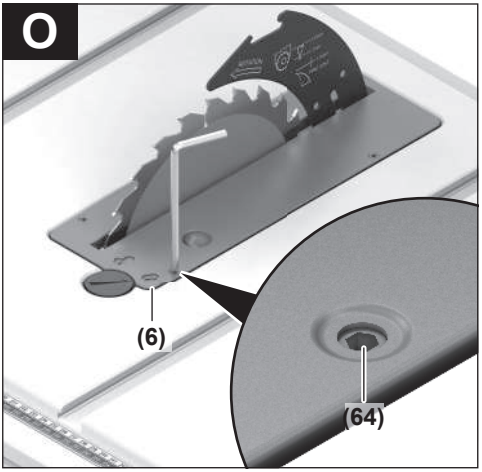
O
(6)
(64)

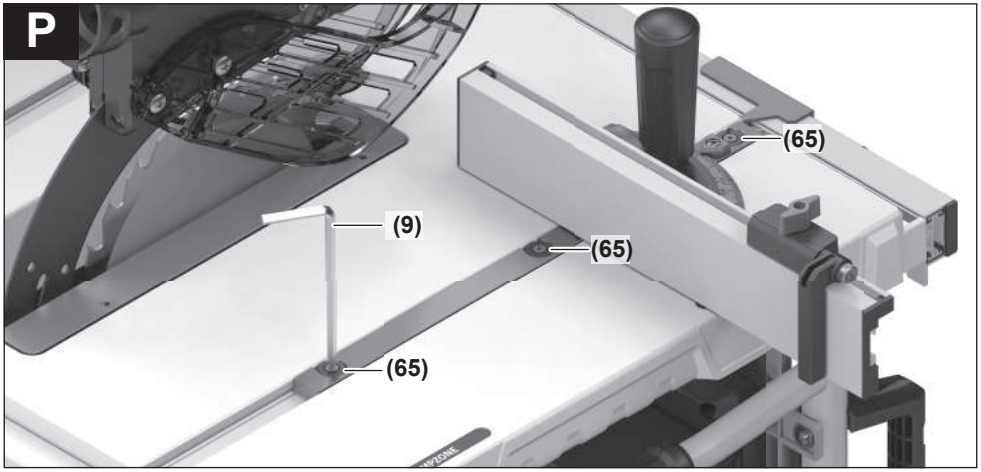
P
(65)
(9)
(65)
(65)

Q

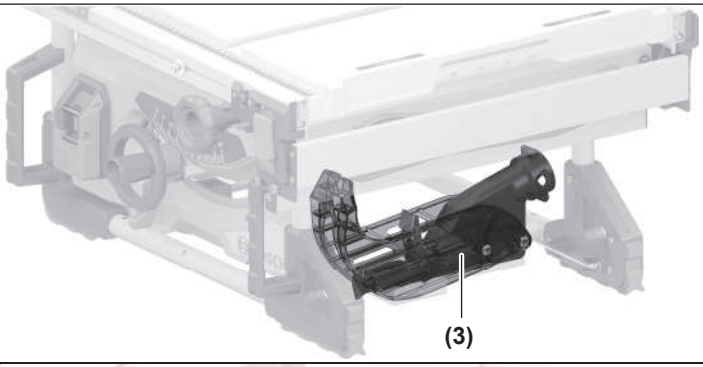

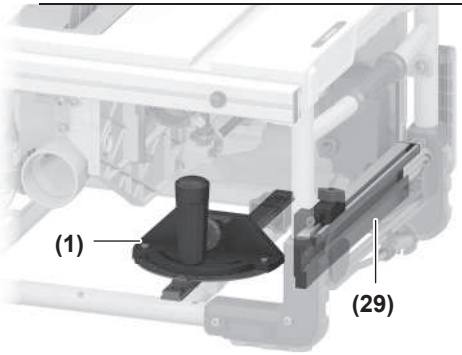

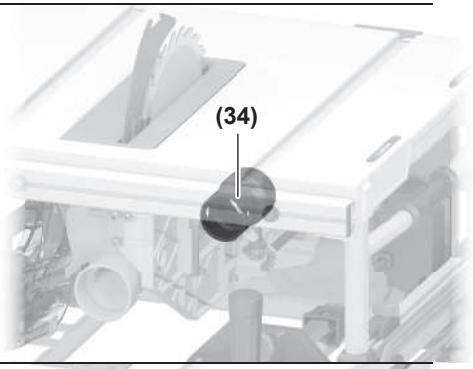

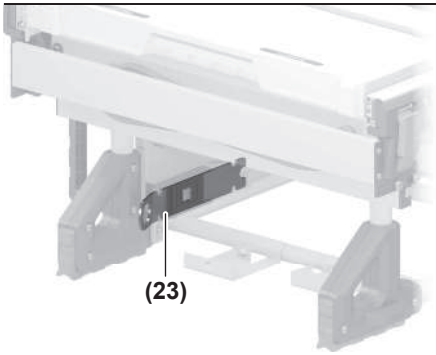

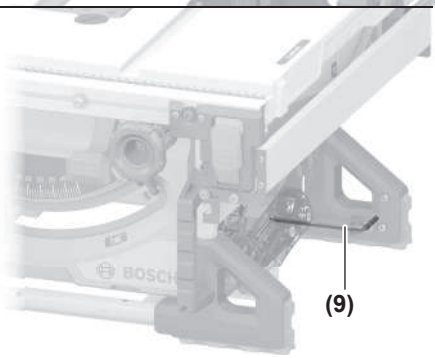

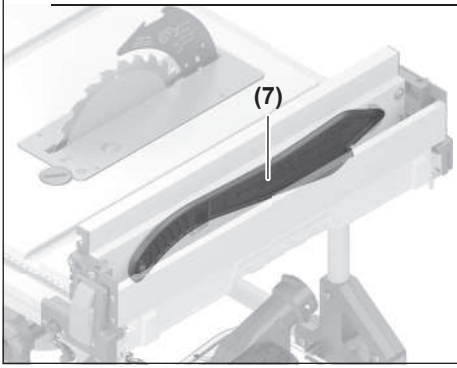

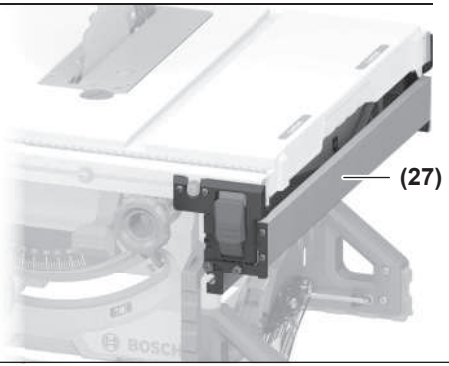

R

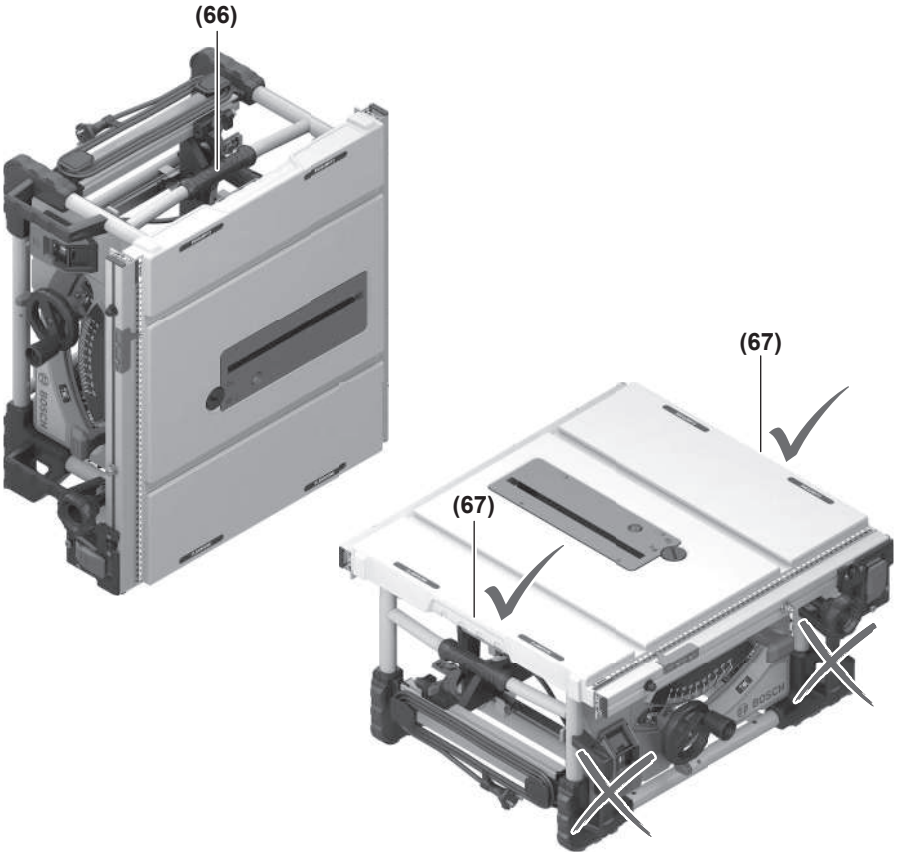

S

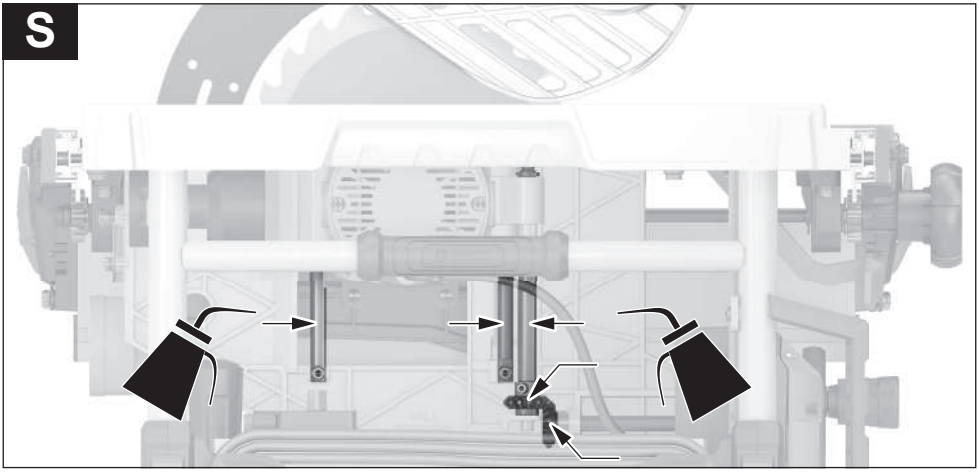

Slovenčina

Bezpečnostné upozornenia

Všeobecné bezpečnostné výstrahy – elektrické náradie

⚠ VÝSTRAHA **Prečítajte si všetky bezpečnostné upozornenia, pokyny, ilustrácie a špecifikácie dodané s týmto elektrickým náradím.** Nedodržiavanie všetkých uvedených pokynov môže mať za následok úraz elektrickým prúdom, požiar a/alebo ťažké poranenie.

Tieto výstražné upozornenia a bezpečnostné pokyny starostlivo uschovajte na budúce použitie.

Pojem „elektrické náradie“ používaný v nasledujúcom texte sa vzťahuje na elektrické náradie napájané zo siete (s prívodnou šnúrou) a na elektrické náradie napájané akumulátorovou batériou (bez prívodnej šnúry).

Bezpečnosť na pracovisku

- **Pracovisko vždy udržiavajte čisté a dobre osvetlené.** Neporiadok a neosvetlené priestory pracoviska môžu mať za následok pracovné úrazy.
- **Nepoužívajte elektrické náradie vo výbušnom prostredí, napr. tam, kde sa nachádzajú horľavé kvapaliny, plyny alebo horľavý prach.** Ručné elektrické náradie vytvára iskry, ktoré by mohli zapáliť prach alebo výpary.
- **Nedovoľte deťom a iným nepovolaným osobám, aby sa počas používania elektrického náradia zdržiavali v blízkosti pracoviska.** Pri rozptyľovaní môžete stratiť kontrolu nad náradím.

Bezpečnosť na pracovisku

- **Zástrčka prívodnej šnúry elektrického náradia musí zodpovedať použitej zásuvke. V žiadnom prípade nijako nemeňte zástrčku. S uzemneným elektrickým náradím nepoužívajte ani žiadne zástrčkové adaptéry.** Neupravované zástrčky a vhodné zásuvky znižujú riziko úrazu elektrickým prúdom.
- **Vyhýbajte sa telesnému kontaktu s uzemnenými povrchovými plochami, ako sú napr. potrubia, vykurovacie telesá, sporáky a chladničky.** Ak je vaše telo uzemnené, hrozí zvýšené riziko úrazu elektrickým prúdom.
- **Nevystavujte elektrické náradie dažďu ani vlhkosti.** Vniknutie vody do ručného elektrického náradia zvyšuje riziko úrazu elektrickým prúdom.
- **Nepoužívajte prívodnú šnúru na iné než určené účely: na nosenie ručného elektrického náradia, ani na jeho zavesenie a zástrčku nevyberajte zo zásuvky ťahaním za prívodnú šnúru. Udržiavajte sieťovú šnúru mimo dosahu horúcich telies, oleja, ostrých hrán alebo pohybujúcich sa súčastí.** Poškodené alebo zauzlené prívodné šnúry zvyšujú riziko úrazu elektrickým prúdom.
- **Keď pracujete s elektrickým náradím vonku, používajte len také predlžovacie káble, ktoré sú schválené aj na používanie vo vonkajších priestoroch.** Použitie predlžovacieho kábla, ktorý je vhodný na používanie vo vonkajšom prostredí, znižuje riziko úrazu elektrickým prúdom.
- **Ak sa nedá vyhnúť použitiu elektrického náradia vo vlhkom prostredí, použite ochranný spínač pri poruchových prúdoch.** Použitie ochranného spínača pri poruchových prúdoch znižuje riziko úrazu elektrickým prúdom.

Bezpečnosť osôb

- **Buďte ostražití, sústreďte sa na to, čo robíte, a s elektrickým náradím pracujte uvážlivo. Nepracujte s elektrickým náradím, ak ste unavení alebo ak ste pod vplyvom drog, alkoholu alebo liekov.** Krátka nepozornosť pri používaní elektrického náradia môže mať za následok vážne poranenia.
- **Používajte osobné ochranné prostriedky. Vždy používajte ochranné okuliare.** Používanie osobných ochranných prostriedkov, ako je ochranná dýchacia maska, bezpečnostná pracovná obuv, ochranná prilba alebo chrániče sluchu, podľa druhu elektrického náradia a spôsobu jeho použitia znižuje riziko zranenia.
- **Vyhýbajte sa neúmyselnému uvedeniu elektrického náradia do činnosti. Pred zasunutím zástrčky do zásuvky a/alebo pred pripojením akumulátora, pred chytením alebo prenášaním elektrického náradia sa vždy presvedčte, či je elektrické náradie vypnuté.** Prenášanie elektrického náradia so zapnutým vypínačom alebo pripojenie zapnutého elektrického náradia k elektrickej sieti môže mať za následok nehodu.
- **Kým zapnete elektrické náradie, odstráňte z neho nastavovacie pomôcky alebo kľúče na skrutky.** Nastavovací nástroj alebo kľúč, ktorý sa nachádza v rotujúcej časti elektrického náradia, môže spôsobiť vážne poranenia osôb.
- **Vyhýbajte sa abnormálnym polohám tela. Dbajte na pevný postoj a neustále udržiavajte rovnováhu.** Takto budete môcť lepšie kontrolovať ručné elektrické náradie v neočakávaných situáciách.
- **Pri práci noste vhodný pracovný odev. Nenoste voľné odevy ani šperky. Dbajte, aby sa vlasy, odev a rukavice nedostali do blízkosti pohyblivých súčastí.** Voľný odev, dlhé vlasy alebo šperky sa môžu zachytiť do rotujúcich častí elektrického náradia.
- **Ak sa dá na ručné elektrické náradie namontovať odsávacie zariadenie a zariadenie na zachytávanie prachu, presvedčte sa, či sú dobre pripojené a správne používané.** Používanie odsávacieho zariadenia a zariadenia na zachytávanie prachu znižuje riziko ohrozenia zdravia prachom.
- **Dbajte, aby ste pri rutinnom používaní náradia nekonali v rozpore s princípmi jeho bezpečného používania.** Nepozorná práca môže viesť v okamihu k ťažkému zraneniu.

Starostlivé používanie elektrického náradia

- **Nikdy nepreťažujte elektrické náradie. Používajte elektrické náradie vhodné na daný druh práce.**

S vhodným ručným elektrickým náradím budete pracovať lepšie a bezpečnejšie v uvedenom rozsahu výkonu náradia.

- ▶ **Nepoužívajte elektrické náradie, ktoré má pokazený vypínač.** Náradie, ktoré sa už nedá zapnúť alebo vypnúť, je nebezpečné a treba ho zveriť do opravy odborníkovi.
- ▶ **Než začnete náradie nastavovať alebo prestavovať, vymieňať príslušenstvo alebo kým ho odložíte, vždy vytiahnite zástrčku sieťovej šnúry zo zásuvky a/alebo odoberte akumulátor, ak je to možné.** Toto preventívne opatrenie zabraňuje neúmyselnému spusteniu elektrického náradia.
- ▶ **Nepoužívané elektrické náradie uschovávajte tak, aby bolo mimo dosahu detí. Nedovoľte používať toto náradie osobám, ktoré s ním nie sú dôverne oboznámené alebo ktoré si neprečítali tieto pokyny.** Elektrické náradie je nebezpečné, ak ho používajú neskúsené osoby.
- ▶ **Elektrické náradie a príslušenstvo starostlivo ošetrujte. Kontrolujte, či pohyblivé súčiastky bezchybne fungujú alebo či nie sú blokované, zlomené alebo poškodené, čo by mohlo negatívne ovplyvniť správne fungovanie elektrického náradia. Pred použitím náradia dajte poškodené súčiastky vymeniť.** Veľa nehôd je spôsobených nedostatočnou údržbou elektrického náradia.
- ▶ **Rezné nástroje udržiavajte ostré a čisté.** Starostlivo ošetrované rezné nástroje s ostrými reznými hranami majú menšiu tendenciu zablokovať sa a ľahšie sa dajú viesť.
- ▶ **Používajte elektrické náradie, príslušenstvo, nastavovacie nástroje a pod. podľa týchto výstražných upozornení a bezpečnostných pokynov. Pri práci zohľadnite konkrétne pracovné podmienky a činnosť, ktorú budete vykonávať.** Používanie elektrického náradia na iný než predpokladaný účel môže viesť k nebezpečným situáciám.
- ▶ **Rukoväti a úchopové povrchy udržujte suché, čisté a bez oleja alebo mazacieho tuku.** Šmykľavé rukoväti a úchopové povrchy neumožňujú bezpečnú manipuláciu a ovládanie náradia v neočakávaných situáciách.

Servis

- ▶ **Elektrické náradie dávajte opravovať len kvalifikovanému personálu, ktorý používa originálne náhradné súčiastky.** Tým sa zaistí zachovanie bezpečnosti náradia.

Bezpečnostné pokyny vzťahujúce sa na stolové píly

Výstrahy týkajúce sa ochranných prvkov

- ▶ **Neodoberajte ochranné prvky. Ochranné prvky musia byť v prevádzkyschopnom stave a musia byť správne namontované.** Ochranný prvok, ktorý je uvoľnený, poškodený alebo nefunguje správne, je nutné opraviť alebo vymeniť.
- ▶ **Pri každom rezaní používajte kryt pílového kotúča a rozovierací klin.** Pri prerezávaní obrobku v celej hrúbke pomáha kryt spolu s ďalšími bezpečnostnými prvkami znižovať riziko zranenia.
- ▶ **Po dokončení nepriechodného rezu, ako je drážkovanie, vráťte rozovierací klin do vysunutej polohy. S rozovieracím klinom nožom vo vysunutej polohe znova nasaďte kryt čepele.** Kryt a rozovierací klin pomáhajú znižovať riziko zranenia.
- ▶ **Pred zapnutím stroja skontrolujte, či pílový kotúč nie je v kontakte s krytom, rozovieracím klinom alebo obrobkom.** Náhodný kontakt týchto častí s pílovým kotúčom môže spôsobiť nebezpečnú situáciu.
- ▶ **Štiepací klin nastavte podľa opisu uvedeného v tomto návode na používanie.** Chybné nastavenie odstupu, polohy a zarovnania môže spôsobiť zníženie účinnosti rozovieracieho klina a vyššiu pravdepodobnosť spätného rázu.
- ▶ **Aby bol štiepací klin účinný, musí prechádzať obrobkom.** Rozovierací klin nie je účinný pri rezaní obrobkov, ktoré sú príliš krátke. V takýchto prípadoch rozovierací klin nechráni pred spätným rázom.
- ▶ **Používajte pílový kotúč zodpovedajúci štiepaciemu klinu.** Aby rozovierací klin plnil bezpečnostnú funkciu, priemer pílového kotúča musí zodpovedať veľkosti rozovieracieho klina, hrúbka pílového kotúča musí byť menšia než hrúbka rozovieracieho klina a šírka rezu musí byť väčšia než hrúbka rozovieracieho klina.

Výstrahy týkajúce sa rezania

- ▶ **⚠ NEBEZPEČENSTVO: Nikdy nedávajte prsty alebo ruky do blízkosti pílového kotúča alebo osi rezu.** Pri chvíľkovej nepozornosti alebo pošmyknutí sa môže ruka dostať k pílovému kotúču a môže dôjsť k závažnému zraneniu.
- ▶ **Obrobok posúvajte k pílovému kotúču výhradne proti smeru rotácie.** Pri posúvaní obrobku v smere rotácie pílového kotúča nad stolom môže dôjsť k vytrhnutiu obrobku pílovým kotúčom a následnému poraneniu ruky.
- ▶ **Nikdy nepoužívajte uhlový doraz na posúvanie obrobku pri rozrezávaní a nepoužívajte paralelný doraz ako dĺžkovú zarážku pri prerezávaní s uhlovým dorazom.** Vedenie obrobku súčasne o paralelný doraz aj uhlový doraz zvyšuje riziko uviaznutia pílového kotúča a spätného rázu.
- ▶ **Pri rozrezávaní udržujte obrobok vždy v úplnom kontakte s vodidlom a posúvajte obrobok tlakom na oblasť medzi dorazom a pílovým kotúčom. Ak je vzdialenosť medzi dorazom a pílovým kotúčom menšia ako 150 mm, používajte posúvaciu tyč. Ak je vzdialenosť menej ako 50 mm, používajte posúvací blok.** Pracovné pomôcky vám pomôžu udržiavať ruky v bezpečnej vzdialenosti od pílového kotúča.
- ▶ **Používajte výhradne posúvaciu tyč dodanú výrobcom alebo vyrobenú podľa pokynov výrobcu.** Posúvacia tyč zaručuje dostatočnú vzdialenosť rúk od pílového kotúča.
- ▶ **Nikdy nepoužívajte poškodenú alebo orezanú posúvaciu tyč.** Poškodená alebo orezaná posúvacia tyč sa môže

zlomiť, a spôsobiť tak náhly pohyb ruky k pílovému kotúču.

- ▶ **Nikdy nerežte tzv. „voľnou rukou“. Na umiestnenie a vedenie obrobku vždy používajte paralelný doraz alebo uhlový doraz.** Práca „voľnou rukou“ znamená, že namiesto paralelného dorazu alebo uhlového dorazu držíte a vediete obrobok len rukami. Práca bez vodiacich a prídržných pomôcok vedie ku krivým rezom, uviaznutiu kotúča a spätnému rázu.
- ▶ **Nikdy nenaťahujte ruku okolo otáčajúceho sa pílového kotúča ani ponad kotúč.** Natiahnutie sa po obrobok môže viesť k náhodnému kontaktu s otáčajúcim sa pílovým kotúčom.
- ▶ **Pri práci s dlhým alebo širokým obrobkom použite doplnkové rozšírenie stola, ktoré bude udržiavať obrobok vo vodorovnej polohe pred stolovou pílou, za ňou, resp. vedľa nej.** Dlhé alebo široké obrobky sa môžu skrútiť na hrane stola, čo môže viesť k strate kontroly, uviaznutiu pílového kotúča a spätnému rázu.
- ▶ **Obrobok posúvajte rovnomernou rýchlosťou. Neohýbajte, neskrúcajte ani neposúvajte obrobok zo strany na stranu. Ak pílový kotúč uviazne v materiáli, okamžite vypnite náradie, vytiahnite sieťovú šnúru z elektrickej zásuvky a až potom riešte uviaznutie kotúča.** Pri uviaznutí pílového kotúča v obrobku môže dôjsť k spätnému rázu alebo zastaveniu motora.
- ▶ **Neodstraňujte odrezky, pokým je píla spustená.** Materiál sa môže dostať medzi doraz alebo dovnútra krytu pílového kotúča a pílový kotúč by vám mohol zachytiť prsty. Vypnite pílu, počkajte, kým sa pílový kotúč zastaví, a až potom odstráňte odrezky.
- ▶ **Pri rozrezávaní obrobkov tenších ako 2 mm používajte pomocný doraz.** Tenký obrobok sa môže zakliniť pod paralelný doraz a spôsobiť spätný ráz.

Príčiny spätného rázu a súvisiace výstrahy

Pojmom spätný ráz sa označuje náhla reakcia na zaseknutie či uviaznutie pílového kotúča alebo na nevyrovnanú líniu rezu v obrobku vzhľadom na pílový kotúč alebo reakcia na uviaznutie obrobku medzi pílovým kotúčom a paralelným dorazom, resp. inou upevnenou pomôckou.

Pri spätnom ráze najčastejšie dochádza k zdvihnutiu obrobku zo stola zadnou časťou pílového kotúča a vymrštení obrobku smerom k obsluhe píly.

Spätný ráz je výsledkom nesprávneho používania píly a/alebo nesprávneho pracovného postupu alebo podmienok, ktorým sa možno vyhnúť pri uplatnení nasledujúcich vhodných preventívnych opatrení.

- ▶ **Nikdy nestojte priamo v osi pílového kotúča. Vždy sa postavte na tú stranu pílového kotúča, na ktorej sa nachádza doraz.** Spätný ráz môže spôsobiť vymrštenie obrobku vysokou rýchlosťou smerom na osobu stojacu pred pílou a v osi pílového kotúča.
- ▶ **Nikdy nesiahajte ponad pílový kotúč alebo zaň, aby ste ťahali alebo pridržali obrobok.** Môže dôjsť k náhodnému kontaktu s pílovým kotúčom alebo spätný ráz môže strhnúť prsty do pílového kotúča.
- ▶ **Nikdy nepritláčajte orezávaný obrobok na otáčajúci sa pílový kotúč.** Zatlačenie orezávaného obrobku do pílového kotúča spôsobí jeho uviaznutie a spätný ráz.
- ▶ **Doraz vyrovnajte rovnobežne s kotúčom.** Doraz, ktorý nie je vyrovnaný rovnobežne s kotúčom, bude tlačiť obrobok do pílového kotúča a spôsobí spätný ráz.
- ▶ **Na pritláčanie obrobku k stolu a dorazu pri rezoch, ktoré neprechádzajú celou hrúbkou (napr. pri rezaní poldrážok), používajte prítlačný hrebeň.** Prítlačný hrebeň pomôže pridržať obrobok aj v prípade spätného rázu.
- ▶ **Aby sa minimalizovalo riziko zovretia pílového kotúča a spätného rázu, veľké dosky podoprite.** Veľké panely majú tendenciu prehýbať sa v dôsledku vlastnej hmotnosti. Pomocnú podporu je potrebné umiestniť pod všetky časti panela, ktoré presahujú pracovný stôl píly.
- ▶ **Pri vedení rezaného obrobku, ktorý je zvlnený, uzlovitý („sukovitý“), ohnutý alebo nemá rovnú hranu, popri uhlovom doraze alebo paralelnom doraze postupujte mimoriadne opatrne.** Ohnutý, uzlovitý alebo zvlnený obrobok je nestabilný, môže spôsobiť rez nevyrovnaný s pílovým kotúčom, uviaznutie kotúča a spätný ráz.
- ▶ **Nikdy nerežte viac než jeden obrobok – nie je prípustné vertikálne ani horizontálne vrstvenie.** Pílový kotúč môže zachytiť jednu alebo viac vrstiev a spôsobiť spätný ráz.
- ▶ **Ak pokračujete v pílení s pílovým kotúčom nachádzajúcim sa v obrobku, vycentrujte pílový kotúč v reznej škáre tak, aby zuby pílového kotúča neboli v kontakte s materiálom.** Ak pílový kotúč uviazne, môže zdvihnúť obrobok a pri pokračovaní v pílení môže dôjsť k spätnému rázu.
- ▶ **Pílové kotúče udržiavajte čisté, ostré a dostatočne rozvedené („škrankované“). Nikdy nepoužívajte pílové kotúče, ktoré sú zvlnené, na ktorých sú praskliny alebo na ktorých chýbajú zuby.** Zabezpečte správne ostrenie a rozvedenie (škrankovanie) pílových kotúčov, aby nedochádzalo k ich uviaznutiu, zastaveniu motora či spätnému rázu.

Výstrahy týkajúce sa práce so stolovými pílami

- ▶ **Keď vymieňate vložky stola a pílový kotúč alebo nastavujete rozovierací klin či kryt pílového kotúča a keď nechávate stolovú pílu bez dozoru, vypnite ju a odpojte ju od elektrickej siete.** Preventívne bezpečnostné opatrenia zabránia nehodám.
- ▶ **Nikdy nenechávajte spustenú stolovú pílu bez dozoru. Vypnite ju a počkajte, až kým sa úplne nezastaví.** Spustená píla bez dozoru predstavuje nekontrolované nebezpečenstvo.
- ▶ **Stolovú pílu umiestnite na dobre osvetlené miesto s rovnou podlahou, kde môžete bezpečne stáť a udržiavať rovnováhu. Mala by byť umiestnená na mieste s dostatkom priestoru na manipuláciu s rozmernými obrobkami.** V preplnených priestoroch, tmavých miestnostiach a na nerovných šmykľavých podlahách hrozí riziko zranenia.

- ▶ **Pravidelne čistite a odstraňujte prach z pílenia spod stolovej píly a/alebo zo zariadenia na zhromažďovanie prachu.** Nahromadený prach je horľavý a môže sa samovoľne vznietiť.
- ▶ **Stolová píla musí byť umiestnená stabilne.** Nestabilná stolová píla sa môže pohybovať, prípadne sa prevrátiť.
- ▶ **Pred zapnutím stolovej píly odstráňte zo stola náradie, obrezky a pod.** Nepozornosť alebo potenciálne zachytenie predmetov môžu byť nebezpečné.
- ▶ **Vždy používajte pílové kotúče správnej veľkosti a tvaru (diamantového alebo oblého tvaru) upínacieho otvoru.** Pílové kotúče, ktoré nezodpovedajú upínaciemu systému píly, sa môžu dostať mimo osi, čo spôsobí stratu kontroly nad náradím.
- ▶ **Nikdy nepoužívajte poškodené alebo nesprávne upínacie prostriedky pílového listu, napr. príruby, podložky pílového listu, matice alebo skrutky.** Tieto upínacie prostriedky boli navrhnuté špeciálne pre príslušnú pílu, pre jej bezpečné používanie a optimálny výkon.
- ▶ **Nikdy nestúpajte na stolovú pílu ani ju nepoužívajte ako stupienok.** Pri prevrátení stroja alebo náhodnom kontakte s rezným nástrojom by mohlo dôjsť k závažnému zraneniu.
- ▶ **Dbajte, aby bol pílový kotúč nasadený správne vzhľadom na smer otáčania. Na stolovej píle nepoužívajte brúsne kotúče, drôtené kefy ani obrusovacie kotúče.** Použitie nesprávneho pílového kotúča alebo neodporúčaného príslušenstva môže spôsobiť závažné zranenie.

Dodatočné bezpečnostné pokyny

- ▶ **Pri montáži pílového kotúča používajte ochranné pracovné rukavice.** Hrozí riziko poranenia.
- ▶ **Nepoužívajte pílové listy z vysokolegovanej rýchlorezovej ocele (HSS).** Takéto pílové listy sa môžu ľahko zlomiť.
- ▶ **Používajte len také pílové kotúče, ktorých charakteristika zodpovedá údajom uvedeným v tomto návode na používanie a na elektrickom náradí a ktoré sú testované podľa normy EN 847-1 a primerane označené.**
- ▶ **Elektrické náradie nikdy nepoužívajte bez vložky stola. Chybnú vložku stola vymeňte.** Bez vhodnej vložky stola by ste sa mohli o pílový kotúč poraniť.
- ▶ **Pracovisko udržiavajte v čistom stave.** Zmesi materiálov sú mimoriadne nebezpečné. Prach z ľahkých kovov môže horieť alebo vybuchnúť.
- ▶ **Vyberte vhodný pílový kotúč, ktorý zodpovedá materiálu, ktorý potrebujete obrábať.**
- ▶ **Používajte len také pílové kotúče, ktoré odporúča výrobca ručného elektrického náradia a ktoré sú vhodné pre konkrétny materiál, ktorý sa chystáte obrábať.**
- ▶ **Obrobok veďte len k bežiacemu pílovému kotúču.** Inak hrozí v prípade zaseknutia pracovného nástroja v obrobku nebezpečenstvo spätného rázu.

Symboly

Nasledujúce symboly môžu byť pre používanie vášho elektrického náradia dôležité. Zapamätajte si tieto symboly a ich významy. Správna interpretácia týchto symbolov vám bude pomáhať lepšie a bezpečnejšie používať toto elektrické náradie.

Symboly a ich význam	
	**Počas chodu elektrického náradia nedávajte ruky do pracovného priestoru píly.** Pri kontakte s pílovým kotúčom hrozí nebezpečenstvo poranenia.
	**Používajte masku na ochranu proti prachu.**
	**Používajte chrániče sluchu.** Pôsobenie hluku môže mať za následok stratu sluchu.
	**Používajte ochranné okuliare.**
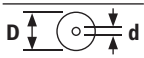	Dodržujte rozmery pílového kotúča (priemer pílového kotúča **D**, priemer otvoru **d**). Priemer otvoru **d** musí pasovať bez vôle na vreteno náradia. Pokiaľ je nutné použiť redukcie, dbajte na to, aby rozmery redukcie zodpovedali hrúbke tela kotúča a priemeru otvoru pílového kotúča, a tiež priemeru vretena náradia. Podľa možnosti používajte redukcie, ktoré sú súčasťou dodávky pílového kotúča. Priemer pílového kotúča **D** sa musí zhodovať s údajom na symbole. Pozrite si tiež „Rozmery vhodných pílových kotúčov“ v kapitole „Technické údaje“.
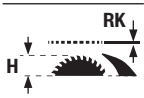	Dodržujte hrúbku štrbinového klina **RK** a maximálnu možnú výšku obrobku **H**. Pozri tiež kapitolu „Technické údaje“.

Symboly a ich význam



Pri výmene pílového kotúča dodržujte údaje na štrbinovom kline. Inak hrozí nebezpečenstvo, že sa štrbinový klin v obrobku zasekne.

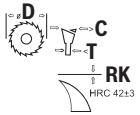

D Priemer pílového kotúča

C Minimálna šírka rezu (hrúbka zuba/rozvod zubov)

T Hrúbka tela kotúča

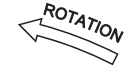

RK Hrúbka štrbinového klina

ROTATION Smer ostria zubov (smer šípky na pílovom kotúči) sa musí zhodovať so smerom šípky na štrbinovom kline

Pozri tiež kapitolu „Technické údaje“.

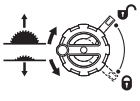

Ľavá strana:
Znázorňuje smer otáčania kľuky na zapustenie (**prepravná pozícia**) a zdvihnutie (**pracovná pozícia**) pílového listu.

Pravá strana:
Zobrazuje polohu aretačnej páčky na zaaretovanie pílového listu a pri nastavovaní vertikálneho uhla zošikmenia (výkyvný pílový list).

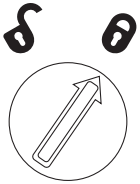

Smer otáčania pre zaistenie/povolenie vložky stola



Nedotýkajte sa pílového kotúča posúvačom obrobku.



V tejto oblasti možno upevniť na rezací stôl upínacie svorky.

CE

Značkou CE výrobca potvrdzuje, že elektrické náradie spĺňa platné smernice EU.

Opis výrobku a výkonu



Prečítajte si všetky bezpečnostné upozornenia a pokyny. Nedodržiavanie bezpečnostných upozornení a pokynov môže zapríčiniť úraz elektrickým prúdom, požiar a/alebo ťažké poranenia.

Prosím, všimnite si obrázky v prednej časti návodu na používanie.

Používanie v súlade s určením

Toto elektrické náradie je určené ako stacionárne náradie na pozdĺžne a priečne rezy s rovným priebehom rezu do tvrdého a mäkkého dreva a tiež na rezanie drevotrieskových a drevovláknitých dosiek. Pritom sú možné horizontálne uhly zošikmenia od −**30°** do +**30°**, ako aj vertikálne uhly zošikmenia od **−2°** do **47°**.

Pri použití vhodných pílových listov je možné rezanie hliníkových profilov a plastov.

Vyobrazené komponenty

Číslovanie zobrazených komponentov sa vzťahuje na znázornenie elektrického náradia na grafickej strane.

(1) Uhlový doraz
(2) Rezací stôl
(3) Ochranný kryt
(4) Odsávací adaptér na ochrannom kryte
(5) Štrbinový klin
(6) Vložka stola
(7) Posúvač obrobku
(8) Prídavný paralelný doraz (sklopný)
(9) Kľúč s vnútorným šesťhranom (5 mm/2,5 mm)
(10) Držiak na odkladanie ochranného krytu
(11) Polohovacia rukoväť na nasmerovanie elektrického náradia (nie rukoväť na prenášanie!)
(12) Montážne otvory
(13) Stupnica vzdialenosti pílového listu od paralelného dorazu
(14) Tlačidlo zapnutia
(15) Bezpečnostný kryt
(16) Vypínač
(17) Doraz pre uhol zošikmenia 0° (vertikálne)
(18) Ručné koliesko uhla zošikmenia
(19) Aretačná páčka na nastavovanie vertikálneho uhla zošikmenia
(20) Kľuka na zdvíhanie a spúšťanie pílového listu
(21) Stupnica pre uhly zošikmenia (vertikálne)
(22) Doraz pre uhol zošikmenia 45° (vertikálne)
(23) Prstencový kľúč
(24) Otočný gombík paralelného dorazu
(25) Upevňovacia rukoväť pre rozšírenie rezacieho stola
(26) Vodiaca lišta paralelného dorazu
(27) Paralelný doraz
(28) Pílový kotúč
(29) Profilová lišta
(30) Krídlová skrutka dĺžkového dorazu
(31) Dĺžkový doraz
(32) Držiak kábla
(33) Držiak na odkladanie uhlového dorazu
(34) Odsávací adaptér
(35) Otvor na vyhadzovanie triesok
(36) Upínacia páčka štrbinového klina
(37) Polohové kolíky štrbinového klina

(38) Označenia Upínacia páčka/upínacia doska
(39) Aretačná skrutka vložky stola
(40) Upínacia páčka ochranného krytu
(41) Vodiaci čap ochranného krytu
(42) Zaisťovacia páčka paralelného dorazu
(43) Dvojica kolíkov (vpravo, čierne)
(44) Dvojica kolíkov (vpravo, strieborné)
(45) Dvojica kolíkov (vľavo, čierne)
(46) Vodiaca lišta uhlového dorazu
(47) Vodiaca drážka pre uhlový doraz
(48) Skrutka s ryhovanou hlavou profilovej lišty
(49) Krycia klapka otvoru na vyhadzovanie triesok
(50) Úchopový otvor na nadvihnutie vložky stola
(51) Upínacia matica
(52) Aretačná páčka vretena
(53) Upínacia príruba
(54) Upevňovacia príruba
(55) Vreteno náradia
(56) Ukazovateľ uhla (vertikálne)
(57) Aretačný gombík pre ľubovoľný uhol zošikmenia (horizontálny)
(58) Ukazovateľ uhla (horizontálne) na uhlovom doraze
(59) Ukazovateľ vzdialenosti
(60) Skrutka pre ukazovateľ uhla (vertikálne)
(61) Skrutky s vnútorným šesťhranom (5 mm) vpredu na nastavenie rovnobežnosti pílového listu
(62) Skrutky s vnútorným šesťhranom (5 mm) vzadu na nastavenie rovnobežnosti pílového listu
(63) Skrutka ukazovateľa vzdialenosti rezacieho stola
(64) Nastavovacia skrutka pre vkladaciu platničku
(65) Nastavovacie skrutky vodiacej lišty uhlového dorazu
(66) Rukoväť na prenášanie
(67) Priehlbiny na uchopenie

Technické údaje

Stolová okružná píla		GTS 70-216	GTS 70-216
Číslo položky		**3 601 M30 6..**	**3 601 M30 6B.**
Menovitý príkon	W	1850	1850
Voľnobežné otáčky	min^{-1}	5500	5500
Obmedzenie rozbehového prúdu		●	●
Hmotnosť[A)]	kg	22,3	22,3
Trieda ochrany		⧈ / II	⧈ / II
Rozmery			
Elektrické náradie (vrátane odoberateľných prvkov náradia)			
Šírka x hĺbka x výška	mm	593 × 608 × 329	593 × 608 × 329
Obrobok			
Maximálna možná výška obrobku **H**	mm	70	70
Štrbinový klin			
Hrúbka **RK**	mm	2,2	2,2
Vhodné pílové kotúče			
Priemer pílového kotúča **D**	mm	216	216
Priemer otvoru kotúča **d**	mm	30	25,4
Max. hrúbka tela kotúča **T**	mm	< 2,1	< 2,1
Min. hrúbka zuba/rozvod zubov **C**	mm	> 2,3	> 2,3

A) S ochranným krytom **(3)**, štrbinovým klinom **(5)**, paralelným dorazom **(27)**, uhlovým dorazom **(1)**, posúvačom obrobku **(7)**, bez sieťového pripojovacieho kábla

Maximálne rozmery obrobku: (pozri „Maximálne rozmery obrobku“, Stránka 30)

Údaje platia pre menovité napätie [U] 230 V. Pri odlišných napätiach a vo vyhotoveniach špecifických pre jednotlivé krajiny sa môžu tieto údaje líšiť.

Hodnoty sa môžu líšiť podľa výrobku a závisia od podmienok použitia a prostredia. Ďalšie informácie na adrese www.bosch-professional.com/wac.

Informácie o hlučnosti

Hodnoty emisií hluku zistené podľa **EN 62841-3-1**.

Úroveň hluku elektrického náradia pri použití váhového filtra A je typicky: úroveň akustického tlaku **90** dB(A); úroveň akustického výkonu **105** dB(A). Neistota K = **3** dB.

Noste prostriedky na ochranu sluchu!

Hodnota emisií hluku v týchto pokynoch bola nameraná podľa normovaného meracieho postupu a možno ju používať na vzájomné porovnávanie rôznych typov elektrického náradia. Hodí sa aj na predbežný odhad zaťaženia emisiami hluku.

Uvedená hodnota emisií hluku reprezentuje hlavné druhy používania tohto elektrického náradia. Avšak v takých prípadoch, keď sa toto ručné elektrické náradie použije na iné druhy použitia, s odlišnými pracovnými nástrojmi alebo sa podrobuje nedostatočnej údržbe, môže sa hladina emisií hluku od týchto hodnôt odlišovať. To môže výrazne zvýšiť emisie hluku počas celého pracovného času.

Na presný odhad zaťaženia emisiami hluku by sa mala zohľadniť aj doba, počas ktorej je náradie vypnuté alebo síce spustené, ale v skutočnosti sa nepoužíva. To môže výrazne redukovať emisie hluku počas celého pracovného času.

Montáž

- ▶ **Vyhýbajte sa neúmyselnému spusteniu elektrického náradia. Počas montáže a pri všetkých prácach na elektrickom náradí nesmie byť zástrčka sieťovej šnúry pripojená na zdroj napätia (musí byť vytiahnutá zo zásuvky).**

Rozsah dodávky

Pred prvým uvedením elektrického náradia do prevádzky prekontrolujte, či boli dodané všetky časti uvedené nižšie:

- Stolová okružná píla s namontovaným pílovým kotúčom **(28)** a štrbinovým klinom **(5)**
- Uhlový doraz **(1)**
- Profilová lišta **(29)**
- Dĺžkový doraz **(31)**
- Paralelný doraz **(27)** s výklopným prídavným paralelným dorazom **(8)**
- Ochranný kryt **(3)** s odsávacím adaptérom **(4)**
- Kľúč s vnútorným šesťhranom **(9)**
- Prstencový kľúč **(23)**
- Posúvač obrobku **(7)**
- Vložka stola **(6)**
- Odsávací adaptér **(34)**

Upozornenie: Skontrolujte elektrické náradie, či nie je prípadne poškodené.

Pred ďalším používaním elektrického náradia sa musia ochranné zariadenia alebo ľahko poškodené časti starostlivo skontrolovať, či fungujú bezchybne a v súlade s určením. Skontrolujte, či bezchybne fungujú pohyblivé súčiastky, či sa nezasekávajú alebo či nie sú niektoré súčiastky poškodené. Všetky súčiastky musia byť správne namontované a musia byť splnené všetky podmienky, aby sa zabezpečila bezchybný prevádzka.

Poškodené ochranné prípravky a súčiastky treba dať odborne opraviť alebo vymeniť v autorizovanom servise.

Dodatočné náradie potrebné k základnej výbave:

- Krížový skrutkovač
- Uhlomer

Montáž jednotlivých súčiastok

- Opatrne vyberte z obalu všetky dodané diely.
- Z elektrického náradia a dodaného príslušenstva odstráňte všetok obalový materiál.
- Dávajte špeciálne pozor na to, aby ste odstránili obalový materiál pod blokom motora.

Priamo na tele sú upevnené nasledujúce prvky náradia: posúvač obrobku **(7)**, prstencový kľúč **(23)**, kľúč s vnútorným šesťhranom **(9)**, paralelný doraz **(27)** s výklopným prídavným paralelným dorazom **(8)**, uhlový doraz **(1)**, profilová lišta **(29)**, dĺžkový doraz **(31)**, ochranný kryt **(3)**, odsávací adaptér **(34)**.

- Keď budete niektorý prvok náradia potrebovať, vyberte ho opatrne z úložnej priehradky.

Nastavenie polohy štrbinového klina (pozri obrázky a1–a2)

Upozornenie: Ak je to potrebné, pred nastavením polohy očistite všetky montované diely.

- Otáčajte kľúkou **(20)** v smere hodinových ručičiek až na doraz tak, aby sa pílový kotúč **(28)** nachádzal v najvyššej možnej polohe nad rezacím stolom.
- Povoľujte upínaciu páčku **(36)** v smere hodinových ručičiek, kým nesmeruje hore.
- Posúvajte štrbinový klin **(5)** v smere upínacej páčky **(36)**, kým sa nedá ťahať nahor.
- Potiahnite štrbinový klin úplne nahor tak, aby sa nachádzal presne nad stredom pílového kotúča.
- Nechajte obidva polohové kolíky **(37)** zaskočiť do dolných otvorov na štrbinovom kline a opäť dotiahnite upínaciu páčku **(36)**.
  Označenia **(38)** na upínacej doske a upínacej páčke **(36)** musia byť zarovnané, ako je to znázornené.

Montáž vložky stola (pozri obrázok b)

- Zaveste vložku stola **(6)** do zadného výrezu šachty pre nástroj a veďte ju nadol.
- Potlačte vložku stola tak, aby zapadla do šachty pre nástroj.
- Otáčajte aretačnú skrutku **(39)** hrotom prstencového kľúča **(23)** až na doraz v smere otáčania „Zámok zatv.“.

Montáž ochranného krytu (pozri obrázky c1–c2)

Upozornenie: Ochranný kryt namontujte len vtedy, keď je štrbinový klin umiestnený v úplne hornej polohe presne nad stredom pílového kotúča (pozri obrázok **a2**). Ochranný klin nemontujte, keď sa štrbinový klin nachádza v úplne dolnej polohe (stav pri dodaní alebo poloha na pílenie drážok) (pozri obrázok **a1**).

– Povoľte upínaciu páčku **(40)** a odoberte ochranný kryt **(3)** z držiaka **(10)**.
– Posuňte vodiaci čap **(41)** dozadu, do drážky na štrbinovom kline **(5)**.
– Veďte ochranný kryt nadol **(3)**, až kým nie je ochrana pílového kotúča (horná plastová lišta) **paralelne** s povrchom rezacieho stola **(2)**.
– Potlačte upínaciu páčku **(40)** smerom nahor. Upínacia páčka musí citeľne a počuteľne zaskočiť a ochranný kryt **(3)** musí byť pevne a bezpečne namontovaný.

▶ **Pred každým použitím skontrolujte, či sa ochranný kryt bezchybne pohybuje. Nepoužívajte elektrické náradie vtedy, keď nie je ochranný kryt voľne pohyblivý a nedochádza k okamžitému zatváraniu.**

Montáž paralelného dorazu (pozri obrázok d)

Paralelný doraz **(27)** možno umiestniť vľavo alebo vpravo od pílového kotúča na pevné body. Na to slúžia tri dvojice kolíkov **(43)**, **(44)**, **(45)**.

Dvojica kolíkov	Farba	Poloha paralelného dorazu (27)	Kapacita rezu	Stupnica (13)
(43)	čierna	vpravo od pílového kotúča	127 – 635 mm	dole, čierna
(44)	strieborná	vpravo od pílového kotúča	0 – 508 mm	hore, strieborná
(45)	čierna	vľavo od pílového kotúča	0 – 305 mm	dole, čierna

– Skontrolujte, či upínacia rukoväť **(25)** zaisťuje rozšírenie rezacieho stola (upínacia rukoväť stlačená nadol).
– Povoľte zaisťovaciu páčku **(42)** na paralelnom doraze **(27)**.
– Umiestnite zárezy na paralelnom doraze **(27)** nad jednu z troch dvojíc kolíkov **(43)**, **(44)**, **(45)**. Výklopný prídavný paralelný doraz **(8)** musí pritom smerovať preč od ochranného krytu **(3)**.
– Na zaistenie paralelného dorazu sklopte zaisťovaciu páčku **(42)** na oboch stranách nadol.

Montáž uhlového dorazu, profilovej lišty, dĺžkového dorazu (pozri obrázky e1–e3)

– Zaveďte lištu **(46)** uhlového dorazu **(1)** do niektorej z určených vodiacich drážok **(47)** rezacieho stola.

Na lepšie položenie dlhých obrobkov sa môže uhlový doraz rozšíriť profilovou lištou **(29)**.

– V prípade potreby namontujte na uhlový doraz profilovú lištu **(29)** pomocou skrutky s ryhovanou hlavou **(48)**.

Na jednoduché rezanie rovnako dlhých obrobkov môžete použiť dĺžkový doraz **(31)**.

– Zasuňte dĺžkový doraz **(31)** na profilovú lištu **(29)** a pevne ho zaistite pomocou krídlovej skrutky **(30)**.

Stacionárna alebo flexibilná montáž

▶ **Na zaistenie bezpečnej manipulácie s náradím treba toto ručné elektrické náradie pred použitím namontovať na rovnú a stabilnú pracovnú plochu (napr. na pracovný stôl).**

Montáž na pracovnú plochu (pozri obrázok f)

– Pomocou vhodného skrutkového spojenia upevnite elektrické náradie na pracovnej ploche. Slúžia na to otvory **(12)**.

alebo

– Pätky elektrického náradia upnite na pracovnú plochu pomocou bežných skrutkových zvierok.

Montáž na pracovný stôl Bosch (pozri obrázok g)

Pracovné stoly Bosch (napr. **GTA 571**) možno vďaka výklopnej konštrukcii jednoducho prepravovať a rýchlo zmontovať. Elektrické náradie možno zmontovať bez potreby náradia.

▶ **Prečítajte si všetky varovné upozornenia a pokyny priložené k pracovnému stolu.** Chyby pri dodržiavaní nasledujúcich pokynov a upozornení môžu mať za následok zásah elektrickým prúdom, požiar a/alebo spôsobiť vážne zranenia osôb.
▶ **Prv než namontujete elektrické náradie, zostavte správne pracovný stôl.** Bezchybné zmontovanie je dôležité kvôli tomu, aby sa zabránilo nebezpečenstvu zrútenia.
– Namontujte elektrické náradie v prepravnej pozícii na pracovný stôl.

Na vyrovnanie elektrického náradia na pracovnom stole použite polohovacie rukoväte **(11)**.

Odsávanie prachu a triesok

Vyhnite sa práci bez opatrení na zníženie prašnosti. Vhodné odsávacie zariadenie znižuje zdraviu škodlivé zaťaženie prachom. Postarajte sa o dobré vetranie svojho pracoviska. Vždy používajte vhodnú ochranu dýchacích ciest. Používajte podľa možnosti také odsávanie prachu, ktoré je pre daný materiál vhodné. Dodržiavajte tiež predpisy platné vo vašej krajine týkajúce sa spracovávaných materiálov.

▶ **Zabráňte usadzovaniu a hromadeniu prachu na pracovisku.** Prach sa môže ľahko zapáliť.

Požiadavky na vysávač		
Odporúčaný menovitý priemer hadice	mm	**28**
Potrebný podtlak[A)]	mbar hPa	≥ **140** ≥ **140**

Požiadavky na vysávač		
Potrebný prietok[A)]	l/s m^3/h	≥ **23** ≥ **82,8**
Odporúčaná účinnosť filtra		Trieda prachu M[B)]

A) Hodnota výkonu na prípojke vysávača elektrického náradia

B) V súlade s IEC/EN 60335-2-69

Dodržujte návod k vysávaču. Ak sací výkon klesne, zastavte prácu a odstráňte príčinu.

Zariadenie na odsávanie prachu/triesok môže byť zablokované prachom, trieskami alebo úlomkami materiálu obrobku.

– Elektrické náradie vypnite a vytiahnite zástrčku prívodnej šnúry zo zásuvky.
– Počkajte, kým sa pílový list úplne zastaví.
– Zistite príčinu zablokovania a odstráňte ju.

▶ **Aby ste zabránili vzniku požiaru pri rezaní hliníka, vyprázdnite vyhadzovač triesok a nepoužívajte odsávanie triesok.**

Vyprázdnenie vyhadzovača triesok (pozri obrázok h)

Úlomky obrobku a veľké triesky môžete odstrániť vyprázdnením vyhadzovača triesok **(35)**.

– Elektrické náradie vypnite a vytiahnite zástrčku prívodného kábla zo zásuvky.
– Počkajte, kým sa pílový kotúč úplne nezastaví.
– Vyklopte kryciu klapku **(49)** nabok a vytiahnite vyhadzovač triesok **(35)**.
– Vytraste úlomky obrobku a triesky.
– Opäť vyklopte kryciu klapku **(49)** nabok a zasuňte vyhadzovač triesok **(35)** až na doraz pod pílový kotúč **(28)**.

Externé odsávanie (pozri obrázok i)

Prípojka Click&Clean: Na odsávanie prachu a triesok môžete pripojiť hadicu vysávača na odsávací adaptér **(4)** ochranného krytu **(3)** alebo hadicu vysávača spolu s odsávacím adaptérom **(34)** na vyhadzovač triesok **(35)**.

– Hadicu vysávača (Ø 33 mm) pevne pripojte na odsávací adaptér **(4)** ochranného krytu **(3)**.

alebo

– Nasaďte odsávací adaptér **(34)** na vyhadzovač triesok **(35)**.
– Hadicu vysávača (Ø 39 mm) pevne pripojte na odsávací adaptér **(34)**.

Vysávač musí byť vhodný pre daný druh opracovávaného materiálu.

Pri odsávaní materiálov mimoriadne ohrozujúcich zdravie, rakovinotvorných alebo suchých druhov prachu používajte špeciálny vysávač.

Výmena pílového listu (pozri obrázky j1–j4)

▶ **Pred všetkými prácami na elektrickom náradí vytiahnite sieťovú zástrčku zo zásuvky.**

▶ **Pri montáži pílového kotúča používajte ochranné pracovné rukavice.** Hrozí riziko poranenia.

▶ **Používajte len také pílové listy, ktorých maximálna dovolená rýchlosť je vyššia ako počet voľnobežných obrátok vášho elektrického náradia.**

▶ **Používajte len také pílové kotúče, ktorých charakteristika zodpovedá údajom uvedeným v tomto návode na používanie a na elektrickom náradí a ktoré sú testované podľa normy EN 847-1 a primerane označené.**

▶ **Používajte len také pílové listy, ktoré odporúča výrobca elektrického náradia a ktoré sú vhodné pre konkrétny materiál, ktorý chcete obrábať.** Zabránite tým prehriatiu hrotov pílových zubov a roztaveniu opracovávaného plastu.

▶ **Nepoužívajte pílové listy z vysokolegovanej rýchlorezovej ocele (HSS).** Takéto pílové listy sa môžu ľahko zlomiť.

Demontáž pílového listu

– Otvorte upínaciu páčku **(40)** a vytiahnite ochranný kryt **(3)** z drážky na štrbinovom kline **(5)**.
– Otáčajte aretačnú skrutku **(39)** hrotom prstencového kľúča **(23)** až na doraz v smere „Zámok zatv." a zdvihnite vložku stola **(6)** zo šachty pre nástroj. Na ľahšie nadvihnutie slúži úchopový otvor **(50)**.
– Otáčajte kľukou **(20)** v smere pohybu hodinových ručičiek až na doraz tak, aby sa pílový list **(28)** nachádzal v najvyššej možnej pozícii nad rezacím stolom.
– Otočte upínaciu maticu **(51)** prstencovým kľúčom **(23)** a súčasne potiahnite aretačnú páčku vretena **(52)**, až kým nezaskočí.
– Podržte aretačnú páčku vretena v utiahnutej polohe a zaskrutkujte upevňovaciu maticu otáčaním proti smeru pohybu hodinových ručičiek.
– Odoberte upínaciu prírubu **(53)**.
– Odoberte pílový list **(28)**.

Montáž pílového listu

– V prípade potreby najprv vyčistite všetky súčiastky, ktoré budete montovať.
– Nový pílový list založte na upevňovaciu prírubu **(54)** vretena nástroja **(55)**.

Upozornenie: Nepoužívajte príliš malé pílové listy. Radiálna medzera medzi pílovým listom a štrbinovým klinom smie mať maximálne 3 – 8 mm.

▶ **Pri montáži dbajte na to, aby sa smer ostria zubov (smer šípky na pílovom kotúči) zhodoval so smerom šípky na štrbinovom kline!**

– Nasaďte upínaciu prírubu **(53)** a upínaciu maticu **(51)**.
– Otáčajte upínaciu maticu **(51)** prstencovým kľúčom **(23)** a súčasne ťahajte aretačnú páčku vretena **(52)**, kým nezaskočí.
– Upevňovaciu maticu utiahnite otáčaním v smere pohybu hodinových ručičiek.
– Položte vložku stola **(6)** nad štrbinový klin **(5)** do šachty pre nástroj. Otáčajte aretačnú skrutku **(39)** hrotom prstencového kľúča **(23)** až na doraz v smere otáčania „Zámok zatv.".
– Opäť namontujte ochranný kryt **(3)**.

Prevádzka

▶ **Pred všetkými prácami na elektrickom náradí vytiahnite sieťovú zástrčku zo zásuvky.**

Prepravná a pracovná poloha pílového listu

Prepravná poloha

– Odstráňte ochranný kryt **(3)**, odstráňte vložku stola **(6)** a umiestnite štrbinový klin **(5)** do úplne dolnej polohy. Opäť nasaďte vložku stola **(6)**.
– Otáčajte kľukou **(20)** v smere proti hodinových ručičiek tak, aby sa zuby pílového listu **(28)** nachádzali pod rezacím stolom **(2)**.
– Posuňte vodiacu lištu **(26)** úplne dovnútra. Stlačte upínaciu rukoväť **(25)** nadol. Tým je rozšírenie rezacieho stola zafixované.

Pracovná pozícia

– Umiestnite štrbinový klin **(5)** do najvyššej polohy presne nad stred pílového listu, vložte vložku stola **(6)** a namontujte ochranný kryt **(3)**.
– Otáčajte kľukou **(20)** v smere chodu hodinových ručičiek tak, aby sa zuby pílového listu **(28)** nachádzali cca 3 – 6 mm nad obrobkom.

Zväčšenie rezacieho stola

Dlhé a ťažké obrobky musia byť na voľnom konci podložené alebo podopreté.

Rozšírenie rezacieho stola (pozri obrázok A)

Rezací stôl môžete rozšíriť doľava alebo doprava tak, že vodiacu lištu **(26)** vysuniete smerom von.

– Potiahnite upínaciu rukoväť **(25)** rozšírenia rezacieho stola celkom dohora.
– Vodiacou lištou **(26)** pohybujte smerom von pomocou otočného gombíka **(24)** až po želanú šírku doľava alebo doprava.
– Stlačte upínaciu rukoväť **(25)** nadol. Tým je rozšírenie rezacieho stola zafixované.

Nastavenie vertikálnych a horizontálnych uhlov zošikmenia

Aby ste si zabezpečili precízne rezy v každom čase, musíte vždy po intenzívnom používaní skontrolovať základné nastavenie elektrického náradia a v prípade potreby ho nastaviť nanovo.

Nastavenie vertikálnych uhlov zošikmenia (pílový kotúč) (pozri obrázok B)

Vertikálny uhol zošikmenia sa dá nastavovať v rozsahu od **–2°** do **47°**.

Na rýchle a presné nastavenie vertikálnych štandardných uhlov 0° a 45° sú k dispozícii z výroby nastavené dorazy (**(17)**, **(22)**).

– Uvoľnite aretačnú páčku **(19)** proti smeru hodinových ručičiek.

Upozornenie: Pri kompletnom uvoľnení aretačnej páčky sa pílový kotúč prevráti tiažovou silou do polohy, ktorá zodpovedá približne 30°.

Vertikálne uhly zošikmenia od 0° do 45°:

– Potiahnite alebo stlačte ručné koliesko **(18)** pozdĺž kulisy tak, aby ukazovateľ uhla **(56)** ukazoval požadovaný vertikálny uhol zošikmenia.
– Podržte ručné koliesko v tejto polohe a aretačnú páčku **(19)** znova utiahnite.

Vertikálne uhly zošikmenia od –2° do 0°:

– Otočte doraz **(17)** smerom dopredu.
– Tlačte ručné koliesko **(18)** pozdĺž kulisy tak, aby ukazovateľ uhla **(56)** ukazoval požadovaný vertikálny uhol zošikmenia.
– Podržte ručné koliesko v tejto polohe a aretačnú páčku **(19)** znova utiahnite.

Vertikálne uhly zošikmenia od 45° do 47°:

– Otočte doraz **(22)** smerom dopredu.
– Ťahajte ručné koliesko **(18)** pozdĺž kulisy tak, aby ukazovateľ uhla **(56)** ukazoval požadovaný vertikálny uhol zošikmenia.
– Podržte ručné koliesko v tejto polohe a aretačnú páčku **(19)** znova utiahnite.

Dorazy (**(17)**, **(22)**) sa automaticky vyklopia naspäť do štandardnej polohy, keď sa pre pílový kotúč opäť nastaví vertikálny uhol zošikmenia od 0° do 45°.

Nastavenie horizontálnych uhlov zošikmenia (uhlový doraz) (pozri obrázok C)

Horizontálny uhol zošikmenia sa dá nastavovať v rozsahu od **30°** (na ľavej strane) do **30°** (na pravej strane).

– Uvoľnite aretačný gombík **(57)**, ak je pritiahnutý.
– Otáčajte uhlový doraz, kým ukazovateľ uhla **(58)** nezobrazí požadovaný uhol zošikmenia.
– Aretačný gombík **(57)** opäť utiahnite.

Nastavenie paralelného dorazu (pozri obrázok D)

Paralelný doraz **(27)** možno umiestniť vľavo alebo vpravo od pílového kotúča na pevné body. Na to slúžia tri dvojice kolíkov **(43)**, **(44)**, **(45)**.

– Umiestnite paralelný doraz **(27)** na želanú stranu pílového kotúča (pozri „Montáž paralelného dorazu (pozri obrázok **d**)“, Stránka 26).
– Nastavte želanú vzdialenosť paralelného dorazu od pílového kotúča pomocou otočného gombíka **(24)**.

Pravá hrana ukazovateľa vzdialenosti **(59)** ukazuje nastavenú vzdialenosť.

Pre polohu **(43)**, **(45)** platí dolná, čierna stupnica **(13)**.

Pre polohu **(44)** platí horná, strieborná stupnica **(13)**.

Nastavenie prídavného paralelného dorazu (pozri obrázok E)

– Vyklopte prídavný paralelný doraz **(8)** nad paralelný doraz **(27)** na strane pílového kotúča **(28)**.

Výklopný prídavný paralelný doraz **(8)** má podľa polohy dve rôzne úlohy:
– Doraz pri pílení úzkych obrobkov a pri pílení vertikálnych uhlov zošikmenia, keď prídavný paralelný doraz leží na rezacom stole **(2)**.
– Podpera pre obrobok, keď je rezací stôl **(2)** rozšírený o viac ako 50,8 mm.

Nastavenie štrbinového klinu

Štrbinový klin **(5)** zabraňuje, aby sa pílový list **(28)** zasekol v štrbine rezu. Inak hrozí nebezpečenstvo spätného rázu, ak by sa pílový list v obrobku vzpriečil.
Dávajte preto vždy pozor na to, aby bol štrbinový klin správne nastavený:
– Radiálna medzera medzi pílovým listom a štrbinovým klinom smie mať maximálne 3 – 8 mm.
– Hrúbka štrbinového klinu musí byť menšia ako šírka štrbiny rezu a väčšia ako hrúbka použitého pílového listu.
– Štrbinový klin musí byť vždy v jednej línii s pílovým listom.
– Pre normálne rezy (prerezávanie) sa musí štrbinový klin nachádzať vždy v najvyššej možnej polohe.

Nastavenie výšky štrbinového klina (pozri obrázok F)

Na rezanie drážok musíte nastaviť výšku štrbinového klinu.

▶ **Na vytváranie drážok alebo falcov použite elektrické náradie len s príslušne vhodným ochranným zariadením (napríklad tunelový ochranný kryt, prítlačný hrebeň).**

– Otvorte upínaciu páčku **(40)** a vytiahnite ochranný kryt **(3)** z drážky na štrbinovom kline **(5)**.
Aby sa ochranný kryt nepoškodil, uložte ho v držiaku **(10)** na tele (pozri tiež obrázok **Q**).
– Otáčajte kľukou **(20)** v smere hodinových ručičiek až na doraz tak, aby sa pílový kotúč **(28)** nachádzal v najvyššej možnej pozícii nad rezacím stolom.
– Povoľujte upínaciu páčku **(36)** v smere hodinových ručičiek, kým nesmeruje hore.
– Potiahnite štrbinový klin z kolíkov **(37)** (upínaciu páčku **(36)** trochu potiahnite smerom von) a posuňte štrbinový klin **(5)** až na doraz nadol.
– Nechajte obidva kolíky **(37)** zaskočiť do horných otvorov na štrbinovom kline a opäť dotiahnite upínaciu páčku **(36)**.
Označenia **(38)** na svorke a na upínacej páčke **(36)** musia byť zarovnané (pozri tiež obrázok **a2**).

Uvedenie do prevádzky

▶ **Venujte pozornosť napätiu elektrickej siete!** Napätie zdroja elektrického prúdu sa musí zhodovať s údajmi na typovom štítku elektrického náradia.

Zapnutie (pozri obrázok G1)

– Vyklopte bezpečnostnú klapku **(15)** smerom nahor.
– Na uvedenie do prevádzky stlačte zelené tlačidlo **(14)**.
– Bezpečnostnú klapku **(15)** nechajte spadnúť znova nadol.

Vypnutie (pozri obrázok G2)

– Stlačte vypínač **(16)**.

Ochrana proti preťaženiu

Elektrické náradie je vybavené ochranou proti preťaženiu. Pri správnom používaní nemôže dôjsť k preťaženiu elektrického náradia. Pri príliš veľkom zaťažení sa elektrické náradie vypne.
Ak chcete elektrické náradie opäť uviesť do prevádzky, urobte nasledujúce kroky:
– Vypnite elektrické náradie (pozri „Uvedenie do prevádzky“, Stránka 29).
– Odoberte obrobok.
– Potom elektrické náradie opäť zapnite.

Ochrana pred neautorizovanou obsluhou (pozri obrázok G3)

Na ochranu pred neautorizovanou obsluhou môžete bezpečnostný kryt **(15)** uzamknúť pomocou visacieho zámku.
– Zasuňte visací zámok do otvoru bezpečnostného krytu **(15)** a vypínača **(16)** a zatvorte ho.

Upozornenia týkajúce sa prác

Všeobecné pokyny na rezanie

▶ **Pri všetkých rezoch treba predovšetkým zabezpečiť to, aby sa pílový kotúč v žiadnom čase nemohol dotýkať dorazov alebo ostatných súčiastok náradia.**

▶ **Na vytváranie drážok alebo falcov použite elektrické náradie len s príslušne vhodným ochranným zariadením (napríklad tunelový ochranný kryt, prítlačný hrebeň).**

▶ **Nepoužívajte elektrické náradie na vytváranie zárezov (drážka ukončená v obrobku).**

Chráňte pílový list pred nárazom a úderom. Nevystavujte pílový list bočnému tlaku.
Štrbinový klin musí byť s pílovým kotúčom v jednej rovine, aby sa zabránilo zablokovaniu pílového kotúča v obrobku.
Neobrábajte obrobky, ktoré sú deformované. Obrobok musí mať vždy jednu rovnú hranu, ktorou bude priliehať k paralelnému dorazu.
Posúvač obrobku majte vždy odložený pri elektrickom náradí.

Poloha obsluhujúcej osoby (pozri obrázok H)

▶ **Nikdy nestojte priamo v osi pílového kotúča. Vždy sa postavte na tú stranu pílového kotúča, na ktorej sa nachádza doraz.** Spätný ráz môže spôsobiť vymrštenie obrobku vysokou rýchlosťou smerom na osobu stojacu pred pílou a v osi pílového kotúča.
– Do blízkosti rotujúceho pílového kotúča nedávajte ruky, prsty ani ramená.

Dodržiavajte pritom nasledujúce pokyny:
– Obrobok dobre držte obidvomi rukami a pevne ho pritláčajte k rezaciemu stolu.
– Pri úzkych obrobkoch a pri rezaní vertikálnych uhlov zošikmenia vždy používajte dodaný posúvač obrobku **(7)**.

Maximálne rozmery obrobku

Vertikálny uhol zošikmenia	Max. výška obrobku [mm]
0°	**70**
45°	**49**

Rezanie

Rezanie rovných rezov

– Nastavte paralelný doraz **(27)** na požadovanú šírku rezu.
– Položte obrobok na stôl píly pred ochranný kryt **(3)**.
– Nadvihnite alebo spustite pílový list kľukou **(20)** tak, aby sa zuby pílového listu **(28)** nachádzali cca 3–6 mm nad obrobkom.
– Zapnite elektrické náradie.
– Obrobok prepíľte s rovnomerným posuvom.
Keď vyvíjate prílišný tlak, hroty pílových listov sa môžu prehriať a obrobok sa môže poškodiť.
– Elektrické náradie vypnite a vyčkajte, kým sa pílový list úplne zastaví.

Rezanie vertikálnych šikmých rezov

– Nastavte požadovaný vertikálny uhol zošikmenia pílového listu.
Keď je pílový list preklopený doľava, musí byť pozdĺžny doraz **(27)** vpravo od pílového listu.
– Postupujte podľa pracovných krokov: (pozri „Rezanie rovných rezov“, Stránka 30)

Rezanie horizontálnych uhlov zošikmenia (pozri obrázok I)

– Nastavte požadovaný horizontálny uhol zošikmenia na uhlovom doraze **(1)**.
– Položte obrobok na profilovú lištu **(29)**.
Profilová lišta sa nesmie nachádzať v línii rezu. V takom prípade povoľte skrutku s ryhovanou hlavou **(48)** a doraz posuňte ďalej.
– Nadvihnite alebo spustite pílový kotúč kľukou **(20)** tak, aby sa zuby pílového kotúča **(28)** nachádzali cca 3 – 6 mm nad obrobkom.
– Zapnite elektrické náradie.
– Pritlačte obrobok jednou rukou proti profilovej lište **(29)** a druhou rukou posúvajte uhlový doraz aretačným gombíkom **(57)** pomaly vo vodiacej drážke **(47)** dopredu.
– Elektrické náradie vypnite a počkajte, kým sa pílový kotúč úplne nezastaví.

Na jednoduché rezanie rovnako dlhých obrobkov môžete použiť dĺžkový doraz **(31)**.

– Povoľte krídlovú skrutku **(30)** a posuňte dĺžkový doraz **(31)** na želanú dĺžku obrobku.
– Krídlovú skrutku **(30)** opäť utiahnite.

Kontrola základného nastavenia a nastavenie

Aby ste si zabezpečili precízne rezy v každom čase, musíte vždy po intenzívnom používaní skontrolovať základné nastavenie elektrického náradia a v prípade potreby ho nastaviť nanovo.

Na takúto prácu potrebujete mať skúsenosti a špeciálne nástroje.

Servisné stredisko Bosch vykonáva tieto práce rýchlo a spoľahlivo.

Nastavenie dorazu pre vertikálne štandardné uhly zošikmenia v hodnote 0°/45°

– Dajte elektrické náradie do pracovnej polohy.
– Nastavte požadovaný vertikálny uhol zošikmenia pílového listu 0°.
– Odstráňte ochranný kryt **(3)**.

Kontrola (pozri obrázok J1)

– Nastavte uhlomer na uhol 90° a položte ho na rezací stôl **(2)**.

Rameno uhlomera musí lícovať (byť v jednej línii) s pílovým listom **(28)** po celej dĺžke.

Nastavenie (pozri obrázok J2)

– Povoľte poistnú maticu dorazovej skrutky **(17)** pomocou bežného prstencového alebo vidlicového kľúča.
– Povoľte aretačnú páčku **(19)**.
– Posuňte ručné koliesko **(18)** proti dorazovej skrutke **(17)** a dorazovú skrutku uťahujte alebo povoľujte tak, aby rameno uhlomera po celej dĺžke lícovalo s pílovým kotúčom.
– Podržte ručné koliesko v tejto polohe a aretačnú páčku **(19)** znova utiahnite.
– Potom znova utiahnite poistnú maticu dorazovej skrutky **(17)**.

Ak sa ukazovateľ uhla **(56)** nenachádza po nastavení v jednej línii so značkou 0° na stupnici **(21)**, pomocou bežného krížového skrutkovača povoľte skrutku **(60)** a nastavte ukazovateľ uhla pozdĺž značky 0°.

Zopakujte vyššie uvedené pracovné kroky príslušne pre vertikálny uhol zošikmenia 45° (povolenie poistnej matice; nastavenie dorazovej skrutky **(22)**). Ukazovateľ uhla **(56)** sa pritom nesmie znova prestaviť.

Nastavenie paralelnosti pílového listu s vodiacimi drážkami paralelného dorazu (pozri obrázok K)

– Dajte elektrické náradie do pracovnej polohy.
– Odstráňte ochranný kryt **(3)**.

Kontrola

– Označte ceruzkou prvý ľavý zub píly, ktorý je viditeľný nad vložkou stola.
– Nastavte uhlomer na uhol 90° a položte na hranu vodiacej drážky **(47)**.
– Posuňte rameno uhlomera tak, aby sa dotýkalo označeného zuba píly a odčítajte vzdialenosť medzi pílovým listom a vodiacou drážkou.
– Otáčajte pílový list, kým označený zub nebude stáť vpredu nad vložkou stola.
– Posuňte uhlomer pozdĺž vodiacej drážky až po označený zub pílového listu.
– Opäť odmerajte vzdialenosť medzi pílovým listom a vodiacou drážkou.

Obe namerané vzdialenosti musia byť rovnaké.

Nastavenie

– Dodaným kľúčom na vnútorný šesťhran **(61)** povoľte skrutky s vnútorným šesťhranom **(62)** vpredu pod stolom píly a skrutky s vnútorným šesťhranom **(9)** vzadu pod stolom píly.
– Opatrne pohnite pílovým listom tak, aby sa nachádzal paralelne s vodiacou drážkou **(47)**.
– Skrutky **(61)** a **(62)** opäť utiahnite.

Vyrovnanie paralelného dorazu – Strieborná dvojica kolíkov (44) vpravo (pozri obrázok L)

Pred vyrovnaním paralelného dorazu **(27)** musíte najprv nastaviť dorazy **(17)**/**(22)** pre vertikálny štandardný uhol zošikmenia a zabezpečiť paralelnosť pílového kotúča **(28)** s vodiacimi drážkami **(47)** uhlového dorazu.
(pozri „Nastavenie dorazu pre vertikálne štandardné uhly zošikmenia v hodnote 0°/45°“, Stránka 30)
(pozri „Nastavenie paralelnosti pílového listu s vodiacimi drážkami paralelného dorazu (pozri obrázok **K**)“, Stránka 30)

– Povoľte zaisťovaciu páčku **(42)** na paralelnom doraze **(27)** a nechajte paralelný doraz počas celého vyrovnávania voľne pohyblivý.
– Umiestnite zárezy na paralelnom doraze **(27)** nad dvojicu kolíkov **(44)** (strieborné). Výklopný prídavný paralelný doraz **(8)** musí pritom ukazovať preč od ochranného krytu **(3)**.
– Odoberte ochranný kryt **(3)**.
– Potiahnite upínaciu rukoväť **(25)** pre rozšírenie rezacieho stola úplne nahor a posuňte paralelný doraz **(27)** tak, aby sa dotýkal pílového kotúča **(28)**.

Kontrola

Paralelný doraz **(27)** sa musí dotýkať pílového listu po celej dĺžke.

Nastavenie

– Povoľte strieborné skrutky dvojice kolíkov **(44)** dodaným kľúčom s vnútorným šesťhranom **(9)** práve tak, aby sa kolíky mohli voľne kĺzať.
– Posuňte dvojicu kolíkov **(44)** s paralelným dorazom **(27)** o cca 3 mm doprava.
– Nastavte pomocou otočného gombíka **(24)** na hornej striebornej stupnici **(13)** vzdialenosť paralelného dorazu od pílového kotúča na 0 mm.
– Stlačte upevňovaciu rukoväť **(25)** pre rozšírenie rezacieho stola nadol.
– Posuňte dvojicu kolíkov **(44)** s paralelným dorazom **(27)** doľava tak, aby sa paralelný doraz dotýkal po celej dĺžke pílového kotúča.
– Opatrne utiahnite strieborné skrutky dvojice kolíkov **(44)** dodaným kľúčom s vnútorným šesťhranom **(9)**.
– Na zaistenie paralelného dorazu sklopte zaisťovaciu páčku **(42)** na oboch stranách nadol.
– Skontrolujte, či sa po utiahnutí paralelný doraz stále dotýka po celej dĺžke pílového kotúča.

Potom skontrolujte čierne dvojice kolíkov **(43)** a **(45)**.

Vyrovnanie paralelného dorazu – Čierna dvojica kolíkov (43) vpravo (pozri obrázok M)

Pred vyrovnaním dvojice kolíkov **(43)** je nutné najprv správne vyrovnať dvojicu kolíkov **(44)** (strieborné, vpravo).
(pozri „Vyrovnanie paralelného dorazu – Strieborná dvojica kolíkov **(44)** vpravo (pozri obrázok **L**)“, Stránka 31)

– Povoľte zaisťovaciu páčku **(42)** na paralelnom doraze **(27)** a zdvihnite paralelný doraz z dvojice kolíkov **(44)**.
– Povoľte čierne skrutky dvojice kolíkov **(43)** dodaným kľúčom s vnútorným šesťhranom **(9)** práve tak, aby sa kolíky mohli voľne kĺzať.
– Držte výrezy prstencového kľúča **(23)** na predných kolíkoch **(44)**/**(43)**.
– Posuňte čierny kolík **(43)** tak, aby obidva kolíky (strieborný **(44)** a čierny **(43)**) zapadali do príslušného výrezu prstencového kľúča.
– Zopakujte tieto pracovné kroky so zadnými kolíkmi **(44)**/**(43)**.

Vyrovnanie paralelného dorazu – Čierna dvojica kolíkov (45) vľavo

Pred vyrovnaním paralelného dorazu **(27)** musíte najprv nastaviť dorazy **(17)**/**(22)** pre vertikálny štandardný uhol zošikmenia a zabezpečiť paralelnosť pílového kotúča **(28)** s vodiacimi drážkami **(47)** uhlového dorazu.
(pozri „Nastavenie dorazu pre vertikálne štandardné uhly zošikmenia v hodnote 0°/45°“, Stránka 30)
(pozri „Nastavenie paralelnosti pílového listu s vodiacimi drážkami paralelného dorazu (pozri obrázok **K**)“, Stránka 30)

– Povoľte zaisťovaciu páčku **(42)** na paralelnom doraze **(27)** a nechajte paralelný doraz počas celého vyrovnávania voľne pohyblivý.
– Umiestnite zárezy na paralelnom doraze **(27)** nad dvojicu kolíkov **(45)** (čierne). Výklopný prídavný paralelný doraz **(8)** musí pritom ukazovať preč od ochranného krytu **(3)**.
– Odoberte ochranný kryt **(3)**.
– Potiahnite upínaciu rukoväť **(25)** pre rozšírenie rezacieho stola úplne nahor a posuňte paralelný doraz **(27)** tak, aby sa dotýkal pílového kotúča **(28)**.

Kontrola

Paralelný doraz **(27)** sa musí dotýkať pílového listu po celej dĺžke.

Nastavenie

– Povoľte čierne skrutky dvojice kolíkov **(45)** dodaným kľúčom s vnútorným šesťhranom **(9)** práve natoľko, aby sa kolíky mohli voľne kĺzať.
– Posuňte dvojicu kolíkov **(45)** s paralelným dorazom **(27)** doprava tak, aby sa paralelný doraz dotýkal po celej dĺžke pílového kotúča.
– Opatrne utiahnite čierne skrutky dvojice kolíkov **(45)** dodaným kľúčom s vnútorným šesťhranom **(9)**.
– Na zaistenie paralelného dorazu sklopte zaisťovaciu páčku **(42)** na oboch stranách nadol.
– Skontrolujte, či sa po utiahnutí paralelný doraz stále dotýka po celej dĺžke pílového kotúča.

Nastavenie ukazovateľa vzdialenosti rezacieho stola (pozri obrázok N)

– Povoľte zaisťovaciu páčku **(42)** na paralelnom doraze **(27)** a nechajte paralelný doraz počas celého vyrovnávania voľne pohyblivý.
– Umiestnite zárezy na paralelnom doraze **(27)** nad dvojicu kolíkov **(44)** (strieborné). Výklopný prídavný paralelný doraz **(8)** musí pritom ukazovať preč od ochranného krytu **(3)**.
– Odoberte ochranný kryt **(3)**.
– Potiahnite upínaciu rukoväť **(25)** pre rozšírenie rezacieho stola úplne nahor a posuňte paralelný doraz **(27)** tak, aby sa dotýkal pílového kotúča **(28)**.
– Povoľte skrutky **(63)** krížovým skrutkovačom a vyrovnajte ukazovateľ vzdialenosti **(59)** pozdĺž značky 0 stupnice **(13)**.
– Skrutky **(63)** opäť utiahnite.

Nastavenie úrovne vložky stola (pozri obrázok O)

Kontrola

Predná strana vložky stola **(6)** musí byť zalícovaná alebo trochu pod rezacím stolom, zadná strana musí byť zalícovaná alebo trochu nad rezacím stolom.

Nastavenie

– Nastavte kľúčom s vnútorným šesťhranom **(9)** správnu úroveň štyroch nastavovacích skrutiek **(64)**.

Nastavenie vôle vodiacej lišty uhlového dorazu vo vodiacej drážke (pozri obrázok P)

Pri intenzívnom používaní sa môže vôľa vodiacej lišty **(46)** uhlového dorazu vo vodiacej drážke **(47)** príliš zväčšiť.

– Nastavovacie skrutky **(65)** vodiacej lišty **(46)** opäť pevne utiahnite.

Odkladanie a preprava

Odkladanie prvkov náradia (pozri obrázok Q)

Toto elektrické náradie ponúka na odkladanie možnosť spoľahlivého upevnenia niektorých prvkov náradia.

– Zasuňte všetky voľné prvky náradia do ich držiakov na telese (pozri nasledujúcu tabuľku).

Prvok náradia	Odkladanie
Ochranný kryt **(3)**	Držiak **(10)**; utiahnite pomocou upínacej páčky **(40)**
Uhlový doraz **(1)**	Držiak **(33)**
Odsávací adaptér **(34)**	Pozri obrázok **Q**
Prstencový kľúč **(23)**	Pozri obrázok **Q**
Kľúč s vnútorným šesťhranom **(9)**	Pozri obrázok **Q**
Posúvač obrobku **(7)**	Zavesiť do držiaka medzi paralelný doraz **(27)** a prídavný paralelný doraz **(8)**
Paralelný doraz **(27)**	Otočiť; umiestniť zdola do vodiacej lišty **(26)** nad dvojicu kolíkov **(43)** a utiahnuť zaisťovaciu páčku **(42)**

Prenášanie elektrického náradia (pozri obrázok R)

Predtým, ako budete elektrické náradie prepravovať, musíte vykonať nasledujúce kroky:

– Dajte elektrické náradie do prepravnej polohy (pozri „Prepravná poloha“, Stránka 28).
– Odstráňte všetko príslušenstvo, ktoré nemôže byť na elektrickom náradí pevne namontované. Nepoužívané pílové kotúče majte pri preprave podľa možnosti uložené v nejakom uzavretom obale.
– Vodiacu lištu **(26)** zasuňte úplne dovnútra a zatlačte upínaciu rukoväť **(25)** kvôli upevneniu nadol.
– Naviňte sieťový kábel okolo držiaka na kábel **(32)**.
– Na zdvíhanie alebo prenášanie používajte rukoväť na prenášanie **(66)** alebo priehlbiny na uchopenie **(67)**. **Nepoužívajte** na to polohovacie rukoväte **(11)**.

▶ **Pri preprave tohto elektrického náradia používajte len transportné prvky náradia, nikdy však nepoužívajte bezpečnostné prvky náradia.**

Údržba a servis

Údržba a čistenie

▶ **Pred všetkými prácami na elektrickom náradí vytiahnite sieťovú zástrčku zo zásuvky.**

▶ **Elektrické náradie a vetracie štrbiny udržiavajte v čistote, aby ste mohli dobre a bezpečne pracovať.**

Ak je potrebná výmena pripájacieho vedenia, musí ju vykonať **Bosch** alebo niektoré autorizované stredisko služieb zákazníkom pre elektrické náradie **Bosch**, aby sa zabránilo ohrozeniam bezpečnosti.

Čistenie

Po každej práci odstráňte prach a triesky vyfúkaním tlakovým vzduchom alebo odstránením pomocou štetca.

Mazanie elektrického náradia



V prípade potreby namažte elektrické náradie na zobrazených miestach olejom (pozri obrázok **S**).
Autorizovaný zákaznícky servis Bosch vykonáva tieto práce rýchlo a spoľahlivo.

▶ **Mastiace a čistiace prostriedky likvidujte so zreteľom na ochranu životného prostredia. Dodržiavajte zákonné predpisy.**

Opatrenia na zníženie hlučnosti

Opatrenia zo strany výrobcu:

– Pozvoľný rozbeh
– Dodanie špeciálneho pílového listu vyvinutého na zníženie hlučnosti

Opatrenia zo strany používateľa:

– Montáž znižujúca vibrácie na stabilnú pracovnú plochu
– Používanie pílových listov s funkciami redukujúcimi hlučnosť
– Pravidelné čistenie pílového listu a elektrického náradia

Zákaznícka služba a poradenstvo ohľadom použitia

https://www.bosch-pt.com/serviceaddresses

Slovakia
Tel.: +421 2 48 703 800
V prípade akýchkoľvek otázok a objednávok náhradných dielov uvádzajte bezpodmienečne 10-miestne vecné číslo uvedené na typovom štítku výrobku.

Likvidácia

Elektrické náradie, príslušenstvo a obaly treba odovzdať na ekologickú recykláciu.



Nevyhadzujte elektrické náradie do bežného odpadu z domácnosti!

Len pre krajiny EÚ:
Elektrické a elektronické zariadenia, ktoré už nie sú použiteľné, sa musia zbierať oddelene a ekologicky zlikvidovať. Využívajte na to určené zberné systémy. Nesprávna likvidácia môže byť kvôli možnej prítomnosti nebezpečných látok škodlivá pre životné prostredie a zdravie.

Záruka výrobcu

https://www.bosch-pt.com/guarantee/202601



GTA 571
0 601 B22 800



GTA 50 W
0 601 B57 000



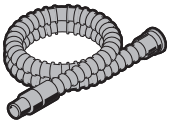

Ø 28 mm:
2 608 000 772 (3.2 m)



GAS 18V-12 MC

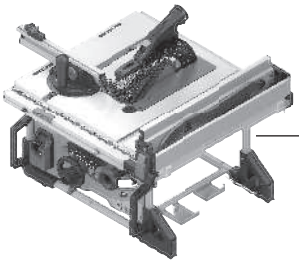

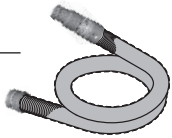

Ø 28 mm:
2 608 000 885 (4 m)



GAS 12-40 MA



GAS 35 M AFC

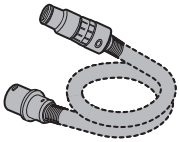

Ø 35 mm:
2 608 000 565 (5 m)



Ø 35 mm:
2 608 000 566 (5 m)



GAS 55 M AFC

Servicekontakte
Service Contacts
Contacts de Service
Contactos de Servicio
Контакты сервисных центров

https://www.bosch-pt.com/serviceaddresses

Garantiebedingungen
Guarantee Conditions
Conditions de Garantie
Condiciones de Garantía
Условия гарантии

https://www.bosch-pt.com/guarantee/202601